MANUEL DE L'UTILISATEUR ET DES PIÈCES

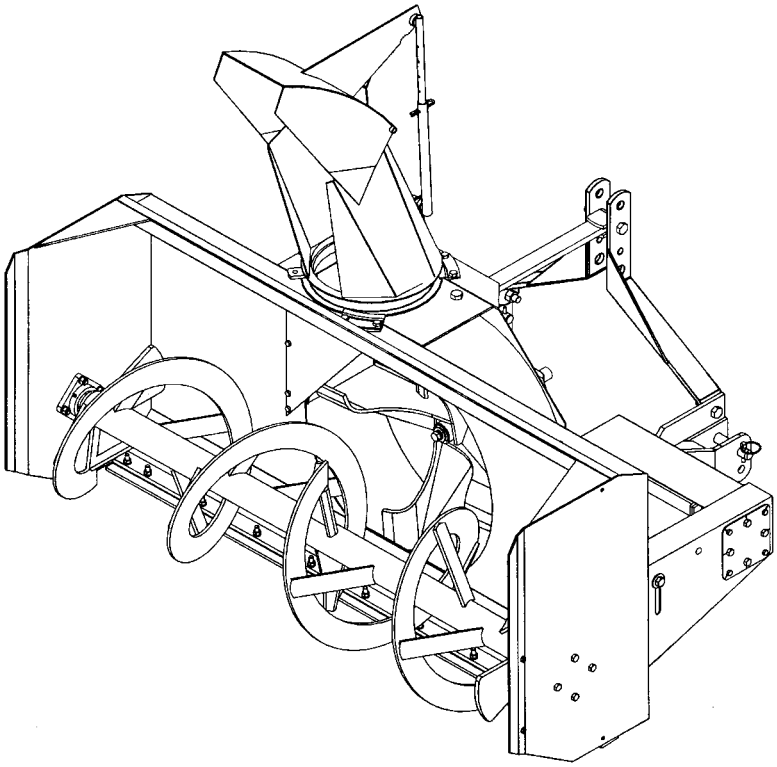

SOUFFLEUSE À NEIGE
MODÈLES SA74 & SA80

NO. SÉRIE SET09655 ET PLUS

OM 0273-F
09/04

BER-VAC
par RAD Technologies Inc.

TABLE DES MATIÈRES

INTRODUCTION – À L'ACHETEUR 3

SÉCURITÉ 4
- Avant l'Utilisation 4
- Remarque 5
- La Souffleuse à Neige 5
  - Avant l'Utilisation 5
  - Utilisation de la Souffleuse à Neige 6
- Le Tracteur 7
  - Information Générale 7
  - Utilisation du Tracteur 7
  - Pendant l'Utilisation 7
- Entretien 8
- Transport 8
- Entreposage 8

AUTOCOLLANTS 9

ASSEMBLAGE 10
- Assemblage de la Souffleuse à Neige 10
  - Installation de l'Attache Trois Points 10
  - Installation de la Souffleuse 12
  - Installation de la Souffleuse avec Attache Rapide 13
  - Comment Déterminer les Angles de l'Arbre à Cardan 14
  - Angles à Chaque Bout de l'Arbre à Cardan 15
  - Déterminer la Longueur de l'Arbre à Cardan 15
  - Installation de l'Arbre à Cardan 17
  - Retirer la Souffleuse du Tracteur 17
  - Rotation Hydraulique par Cylindre – Kit 8046 (Option) 18
  - Rotation Manuelle – Kit 8051 (Option) 20

OPÉRATION 22
- Préparatifs 22
- Commandes 22
  - Ajustement du Déflecteur 22
  - Vitesse de Déplacement 22
  - Rotation Manuelle (si inclus) 22
  - Levage et Descente de la Souffleuse 22
  - Prise de Force 22
  - Ajustement de la Chaîne d'Entraînement 23
  - Réglage des Patins 23

TABLE DES MATIÈRES

Technique de Déneigement 24

ENTRETIEN 25
Entretien 25
Boulons de cisaillement 25
Arbre de commande 25
Arbre à cardan 25
Lubrification 26
Arbre à Cardan - Dépannage 27

2
PIÈCES 30
Introduction 30
Souffleuse à Neige SA74 & SA80 31
Rotation Manuelle – Kit 8051 34
Rotation de la Chute par Cylindre – Kit 8046 35
Boîte d'Engrenage (662195) 36
Arbre à Cardan (662538) 37

GARANTIE 38

TABLE DE SPÉCIFICATION DES COUPLES 39

INTRODUCTION

À L'ACHETEUR

Tous les produits BER-VAC et BLIZZARD sont conçus pour être sécuritaires et fiables s'ils sont opérés et entretenus d'après les instructions.

Lire et comprendre ce manuel avant d'opérer l'équipement.

Il est essentiel de lire et de comprendre ce manuel de l'utilisateur avant de se servir de la souffleuse à neige. Soyez familier avec les instructions d'utilisation, les recommandations de sécurité contenues dans ce manuel, les recommandations accolées sur le tracteur et les équipements. Appliquez les recommandations de sécurité et faites en sortes qu'elles soient suivies par les gens avec qui vous travaillez.

Illustrations

Les illustrations de ce manuel ne représentent pas nécessairement les pièces et équipements dans tous leurs détails et de façon exacte, mais elles sont conçues comme référence seulement.

Système d'orientation

Les côtés gauche et droit sont ceux vus par l'utilisateur lorsqu'il regarde l'appareil en train d'opérer.

Pour aider votre détaillant à mieux vous servir, veuillez inscrire ci-après les numéros de modèle et de série de votre souffleuse à neige et de votre tracteur. Il serait également sage d'en aviser votre compagnie d'assurance. Ces renseignements seront utiles en cas de perte ou de vol d'un équipement ou du tracteur.

MODÈLE : _____

NUMÉRO DE SÉRIE : _____

DATE D'ACHAT : _____

SÉCURITÉ

Ce symbole, le <<Symbole de Sécurité>> standard de l'industrie, est utilisé tout au long du manuel et sur les autocollants de sécurité de l'équipement pour avertir des dangers possibles de blessures. Il est essentiel de lire les instructions et les règles de sécurité avant d'entreprendre l'assemblage ou d'utiliser cet équipement.

DANGER: Indique un danger immédiat qui causera la mort ou une blessure sérieuse s'il n'est pas évité.

AVERTISSEMENT: Indique un danger potentiel qui peut causer la mort ou une blessure sérieuse s'il n'est pas évité.

ATTENTION: Indique un danger potentiel qui peut causer une blessure.

IMPORTANT: Indique que l'équipement ou la propriété peut être endommagé si les instructions ne sont pas suivies.

NOTE: Donne des informations utiles.

Tous les produits sont conçus pour donner un service fiable s'ils sont opérés et entretenus d'après les instructions. **Lire et comprendre ce manuel avant d'opérer l'équipement**. C'est la responsabilité du propriétaire de s'assurer que toute personne qui opère cet équipement, lise ce manuel et tout autre manuel pertinent, pour se familiariser avec l'équipement et les avertissements de sécurité sinon il pourrait survenir des blessures corporelles ou des bris d'équipement. Si vous avez des questions, communiquer avec votre détaillant.

AVANT L'UTILISATION

Les Enfants

Des accidents tragiques peuvent survenir si l'opérateur n'est pas attentif à la présence des enfants. Les enfants sont attirés par les machines et leur fonctionnement. Ne jamais s'attendre à ce que les enfants demeureront où vous les avez vus en dernier.

Garder les enfants loin du lieu de travail et sous la garde d'un adulte responsable.

Soyez attentif et couper le contact du moteur du tracteur si un enfant arrive.

Lorsque vous reculez, regarder toujours derrière pour détecter la présence d'enfants.

Ne laisser jamais les enfants embarquer lorsque vous travaillez. Ils peuvent tomber et se blesser sérieusement ou nuire à une utilisation sûre.

Ne laisser jamais un enfant jouer sur le tracteur ou l'équipement même s'ils ne sont pas en opération.

Ne laisser jamais un enfant opérer le tracteur même sous la supervision d'un adulte responsable.

Soyez très prudent lorsque vous approchez des coins, des arbustes et des arbres où peuvent se cacher des enfants

REMARQUE

Un utilisateur prudent constitue la meilleure assurance contre les accidents. Tout utilisateur, quel que soit son niveau d'expérience, doit lire ce manuel de l'utilisateur ainsi que les autres manuels pertinents avant d'utiliser un équipement. Veuillez lire la section suivante et porter une attention particulière à toutes les recommandations de sécurité présentées dans ce manuel et à celles accolées sur les équipements et sur le tracteur.

LA SOUFFLEUSE À NEIGE

Avant l'Utilisation

Lire et comprendre ce manuel de l'utilisateur et le manuel de l'utilisateur du tracteur. Sachez comment utiliser toutes les commandes et comment arrêter l'unité et débrayer toutes les commandes rapidement.

Ne jamais porter des vêtements amples, déchirés ou encombrants près du tracteur et de l'équipement. Ils pourraient s'enrouler sur les pièces mobiles ou les commandes, entraînant un risque d'accident.

Avant l'arrivée des neiges, inspecter à fond les surfaces sur lesquelles l'équipement sera utilisé et en retirer tout objet pouvant entrer dans l'équipement.

Débrayer et passer au point mort avant de démarrer le moteur.

Ne pas utiliser l'équipement pendant l'hiver sans porter des vêtements d'hiver adéquats.

Ne jamais effectuer des réglages lorsque le moteur est en marche.

Maintenir en place tous les gardes et serrer judicieusement toute la quincaillerie de retenue.

À intervalles réguliers, vérifier l'usure de toutes les pièces mobiles et remplacer par des pièces d'origine en cas d'usure excessive.

Remplacer tout autocollant de sécurité manquant, illisible ou endommagé. Consulter la liste des autocollants dans le manuel de l'opérateur.

Ne pas modifier ou altérer cet équipement ou ses composantes, ou le fonctionnement de l'équipement, sans consulter votre détaillant au préalable.

Nettoyer la saleté et la poussière se retrouvant sur les autocollants de sécurité.

Utilisation de la Souffleuse à Neige

Prendre toutes les précautions possibles avant de laisser le tracteur sans surveillance. Débrayer la prise de force, couper le contact, retirer la clé de contact et abaisser l'équipement au sol.

Avant de démarrer la souffleuse, retirer la glace qui s'est accumulée dans la vis et sur l'éventail.

Surveiller attentivement les objets qui pourraient entrer dans la souffleuse pendant le déneigement.

Mettre le commutateur/levier d'embrayage au point mort avant de démarrer le moteur.

Ne pas placer ses mains ou pieds près des pièces mobiles. Rester loin de la sortie de l'équipement en tout temps.

Prendre toutes les précautions possibles lors de l'utilisation sur des voies en gravier, des promenades ou des routes, ou lors de leurs traversées. Rester vigilant face aux dangers cachés et à la circulation. Ne pas transporter de passagers.

Régler la hauteur du bâti pour avoir une garde au sol suffisante sur terrain accidenté.

Couper le contact, retirer la clé de contact, et laisser les pièces mobiles s'arrêter avant de débloquer le bâti ou la chute, et de faire des réparations, des réglages ou une inspection. Utiliser seulement un bout de bois de 36" de long pour débloquer la souffleuse.

Si la souffleuse à neige se met à vibrer de façon anormale, couper le contact immédiatement et en vérifier la cause. Les vibrations excessives sont généralement l'indice d'un problème.

Ne pas faire fonctionner le moteur à l'intérieur sauf lors du démarrage et pour le transport des équipements vers ou hors du bâtiment. Le monoxyde de carbone est incolore, inodore et mortel.

Être extrêmement prudent lors de changements de direction sur des pentes. Ne pas essayer de manœuvrer sur des pentes abruptes.

Ne jamais utiliser la souffleuse à neige sans que les gardes et autres dispositifs de sécurité ne soient en place.

Ne jamais utiliser la souffleuse à neige près de baie vitrée, automobile, fenêtre encastrée, remblais, etc., sans avoir régler l'angle de sortie de la neige.

Ne jamais utiliser l'équipement à haute vitesse sur une surface glissante.

Être particulièrement prudent au moment de faire marche arrière.

Ne jamais diriger la sortie vers des personnes ou des animaux. Un objet projeté peut causer des blessures.

Débrayer la puissance à la vis/éventail lors du transport ou lorsqu'ils ne sont pas requis.

Ne jamais utiliser la souffleuse à neige sans une bonne visibilité et un bon éclairage. Une exposition prolongée à des bruits forts peut causer la diminution ou la perte de l'ouïe. Portez un appareil de protection tels que des coquilles ou des bouchons en mousse pour éviter l'exposition à des niveaux de bruit inacceptables ou inconfortables.

LE TRACTEUR

Information Générale

Lire attentivement le manuel de l'utilisateur du tracteur avant de l'utiliser. Le manque de connaissances sur l'utilisation peut entraîner des accidents.

Ne permettre à personne, sauf à l'utilisateur, d'être sur le tracteur. Il n'y a pas de place sécuritaire pour un passager supplémentaire.

Utilisation du Tracteur

Ne jamais laisser le moteur du tracteur en marche dans un édifice sans ventilation adéquate. Les fumées d'échappement sont toxiques.

Ne jamais laisser une flamme près du réservoir à essence ou de la batterie.

S'assurer que les gardes soient installés avant d'utiliser un équipement entraîné par prise de force et toujours remplacer les gardes s'ils sont endommagés.

Toujours arrêter le tracteur complètement, couper le contact du moteur, retirer la clé de contact et abaisser l'équipement au sol avant de laisser le tracteur sans surveillance.

Ne jamais stationner le tracteur sur une pente abrupte.

Ne tentez pas de manœuvrer sur des pentes abruptes.

L'utilisation de chaînes sur les pneus pour améliorer la motricité et la stabilité est recommandée.

Toujours conduire le tracteur à des vitesses compatibles avec la sécurité, particulièrement sur des terrains accidentés, en traversant des fossés, ou lors de virages.

Manipuler le carburant avec soin car il est très inflammable.

Utiliser un contenant sécuritaire approuvé pour le carburant.

Ne jamais ajouter de carburant lorsque le moteur fonctionne ou est chaud.

Remplir le réservoir de carburant à l'extérieur en étant prudent. Refermer le bouchon du réservoir et du contenant et essuyer le carburant renversé.

Ne jamais permettre à quiconque d'opérer la souffleuse avant d'être complètement familier avec l'opération du tracteur et de la souffleuse.

S'assurer que le tracteur a des contrepoids tel que recommandé par votre détaillant. Les poids offrent l'équilibre nécessaire pour prévenir le renversement, la perte de traction ou de direction.

S'assurer que toutes les composantes sont installées correctement AVANT de démarrer.

Pendant l'Utilisation

Ne jamais laisser quiconque monter avec vous sur le tracteur ou la souffleuse. Il n'y a pas de place sûre pour les passagers. L'opérateur DOIT s'asseoir sur le siège du tracteur.

Le port d'équipement de sécurité pour les yeux et l'ouïe est recommandé.

N'utiliser que pendant le jour ou lorsque l'endroit est très bien éclairé par des lumières.

Débrayer la prise de force, mettre au point mort, appliquer le frein, abaisser l'équipement au sol, couper le contact, retirer la clé et s'assurer que les composantes de rotation soient arrêtées AVANT de quitter son siège.

Inspecter la souffleuse après avoir frappé tout objet pour déceler toutes les pièces qui seraient endommagées ou une source de danger.

ENTRETIEN

Stationner le tracteur/ la souffleuse sur un terrain plat, mettre le frein, débrayer la prise de force, couper le contact, retirer la clé et abaisser l'équipement au sol AVANT de procéder à des ajustements.

Pour éviter les blessures, ne jamais régler, débloquer ou faire l'entretien de la souffleuse lorsque le moteur du tracteur est en marche et s'assurer que les composantes de rotation sont arrêtées AVANT de quitter son siège.

Garder le tracteur/ la souffleuse propre. Une accumulation de saleté peut affecter le fonctionnement et occasionner des blessures corporelles sérieuses.

Toujours porter des lunettes de sécurité lorsque vous nettoyez ou faites l'entretien de la souffleuse.

Ne jamais travailler sous le tracteur/ la souffleuse à moins qu'il/ elle ne soit soutenu(e) par des supports de sécurité.

S'assurer que tous les protecteurs et les gardes soient remis en place après l'entretien, le nettoyage ou une réparation.

N'apporter aucune modification à cet équipement, ses composantes ou ses utilisations. Si vous avez des questions sur des modifications, communiquer avec votre détaillant.

TRANSPORT

Si vous devez conduire votre tracteur sur les voies publiques, il doit être équipé d'un emblème de véhicule lent (<<Slow Moving Vehicle: SMV>>). Vérifier les lois et règlements qui pourraient s'appliquer.

Garder à l'œil les autres véhicules lorsque vous devez circuler sur les voies publiques.

ENTREPOSAGE

Avant d'entreposer la souffleuse, certaines précautions sont nécessaires pour prévenir la détérioration.

Nettoyer la souffleuse complètement.

Faire toutes les réparations nécessaires.

Remplacer tous les autocollants de sécurité qui sont endommagés, perdus ou ne sont plus lisibles. Si une pièce qui doit être remplacée nécessite un autocollant, obtenez-en un nouveau de votre détaillant et placez-le au même endroit que celui de la pièce originale.

Repeindre toutes les pièces sur lesquelles la peinture est usée ou disparue.

Lubrifier la souffleuse comme décrit à la section **<<Lubrification>>.**

Lorsque la souffleuse est sèche, appliquer de l'huile sur toutes les pièces mobiles. Appliquer généreusement de l'huile sur toutes les surfaces comme protection anticorrosion.

Accrocher la chaîne de sécurité autour de l'arbre à cardan en la passant par-dessus l'attache supérieure.

Entreposer dans un endroit sec.

AUTOCOLLANTS

Remplacer Immédiatement si Endommagés

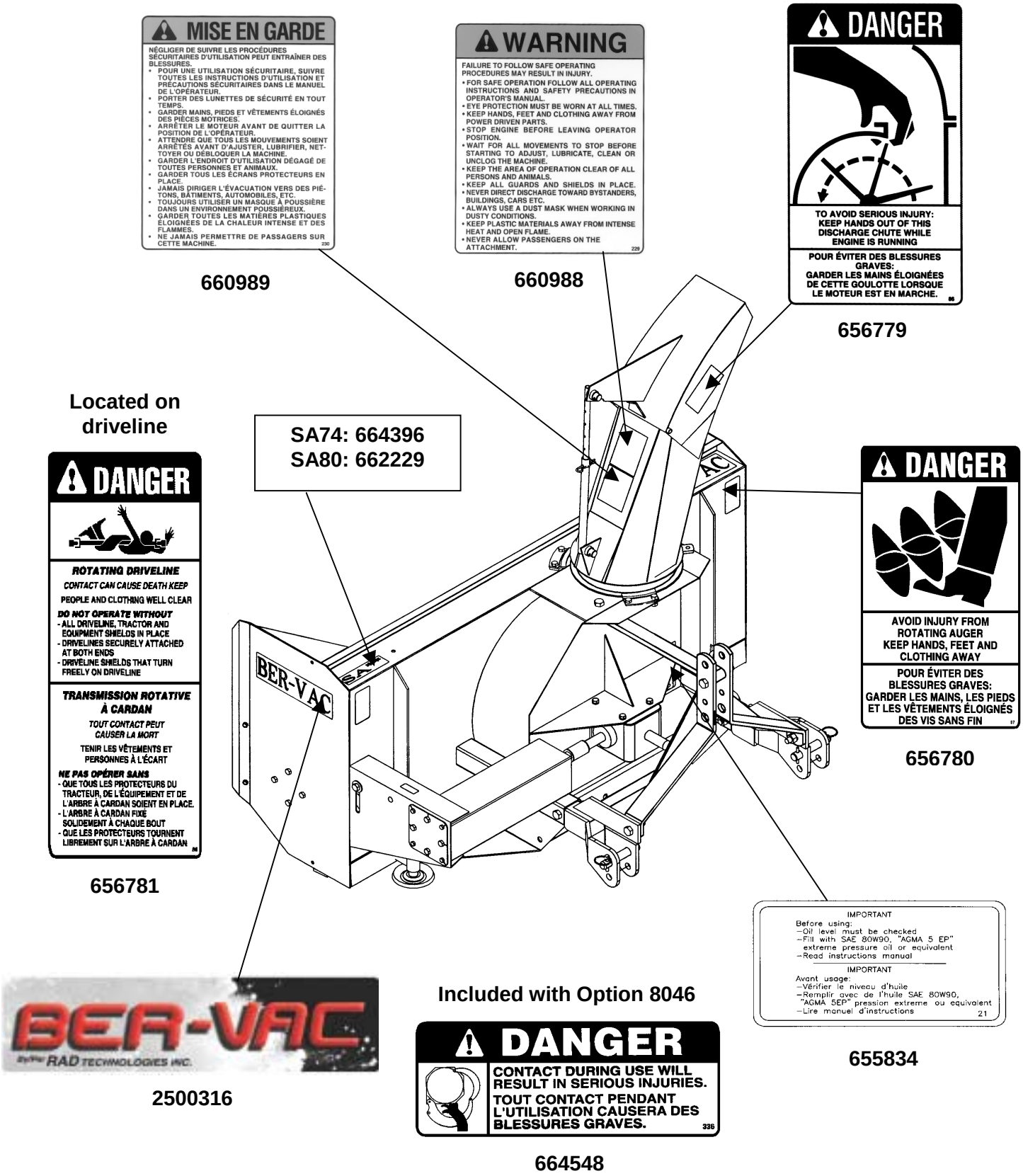

ASSEMBLAGE - SOUFFLEUSE

La souffleuse est assemblée à la manufacture, cependant, les pièces contenues dans le sac qui est fourni avec la souffleuse doivent être assemblées. Utiliser le manuel afin de prendre connaissance des pièces à installer. Séparer les boulons et les écrous selon leurs grandeurs. Après l'assemblage, serrer la boulonnerie en vous référant à la table de spécification des couples contenue à la fin du manuel.

Installation de l'Attache Trois Points (Figure 1a-1b)

1. Retirer les boulons 3/4" NC x 4" les rondelles de blocage et les écrous (items 6 -7-8) des attaches inférieures de la souffleuse.

2. **Pour Cat. 2:** Installer l'attache inférieure gauche (item 3) et celle de droite (item 2) à la souffleuse en utilisant la boulonnerie précédemment retirée (items 6-7-8) tel qu'illustré à la figure 1a.

   Pour Cat. 1: Inverser les attaches inférieures (items 2-3) tel qu'illustré à la figure 1b.

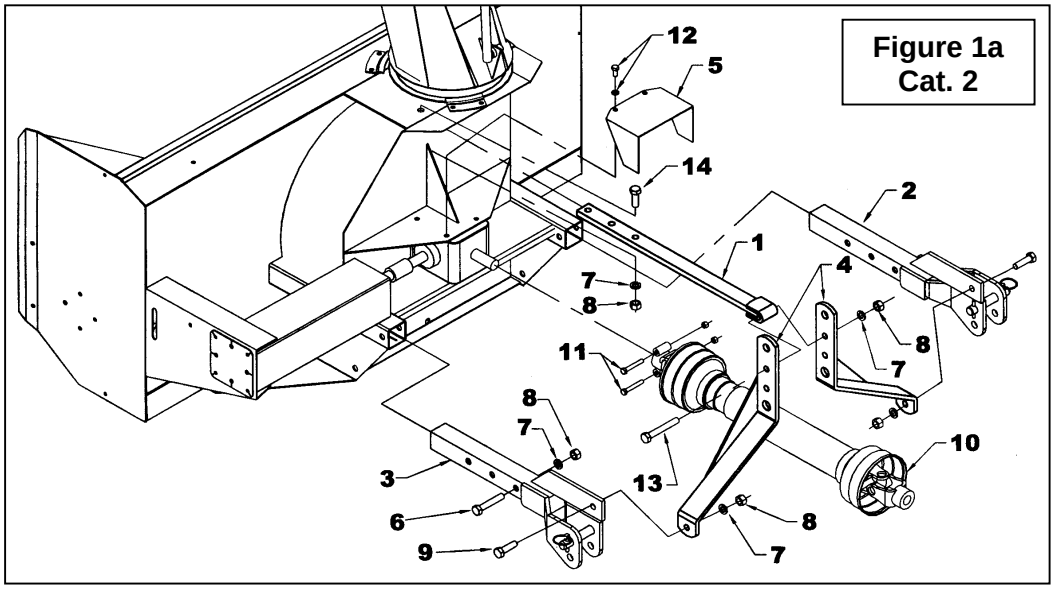

Figure 1a
Cat. 2

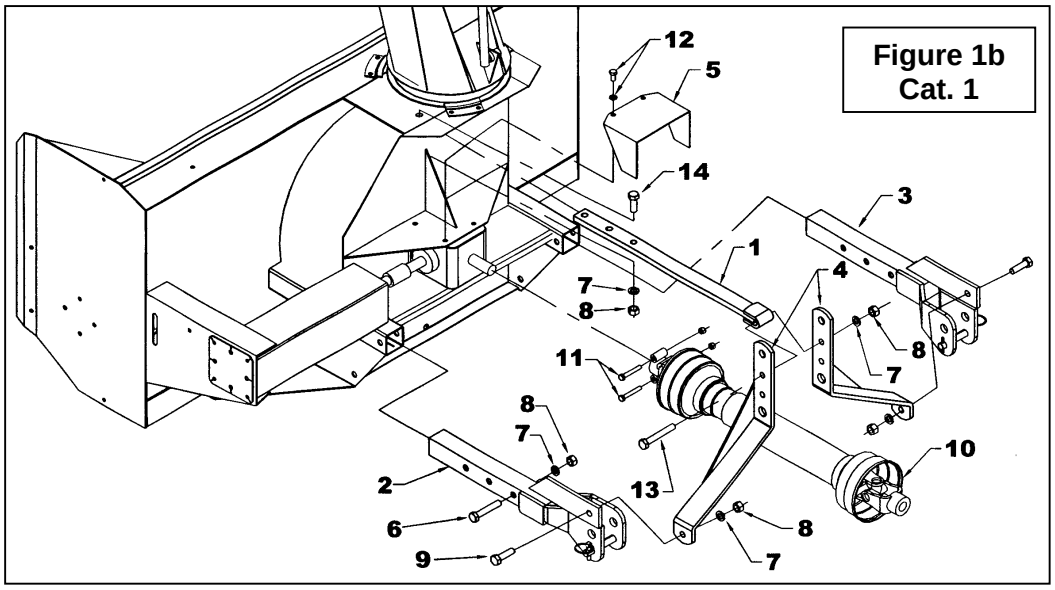

Figure 1b
Cat. 1

NOTE: Les attaches inférieures ont trois trous. Utiliser les trous pour ajuster la distance au tracteur, afin de laisser une hauteur de 6’’ entre le sol et l’arbre à cardan lorsque la souffleuse est attachée.

3. Installer les attelages (item 4) aux attaches inférieures (items 2-3) en utilisant les trous du haut. Fixer avec deux boulons 3/4" NC x 2 1/2" (item 9), des rondelles de blocage 3/4" et des écrous 3/4" (items 7-8).

4. Relier chacun des attelages (item 4) à l’attache supérieure (item 1) avec un boulon 3/4" NC x 5" (item 13), une rondelle de blocage 3/4" et un écrou 3/4" (items 7-8).

5. Fixer l’attache supérieure (item 1) au trou sur le dessus de la souffleuse en utilisant un boulon 3/4" NC x 2" (item 14), une rondelle de blocage 3/4" et un écrou 3/4" (items 7-8).

6. Serrer tous les boulons selon la table de spécification des couples à la fin du manuel.

Installation de la Souffleuse ***(Figure 2a-2b)***

NOTE: Si vous possédez une attache rapide de type Cat. 2, passez à la section "*Installation de la Souffleuse avec Attache Rapide"*

1. Relier les bras d'attache du tracteur (items 1) aux attaches inférieures de la souffleuse (item 7):

   Figure 2a – Pour Cat. 2: Insérer les goupilles Cat. 2 - 1 1/8" x 6 1/2" (item 2) dans les trous du haut et fixer avec les goupilles à anneau (item 4) et les goupilles à ressort (item 3) pré-installées sur les goupilles.

   Figure 2b – Pour Cat. 1: Insérer les goupilles Cat. 1 - 7/8" x 5 5/8" (item 2) dans les trous du bas et fixer avec les goupilles à anneau (item 4) et les goupilles à ressort (item 3).

2. Installer le bras d'ajustement du tracteur (item 5) avec les goupilles du tracteur (item 6):

   Figure 2a – Pour Cat. 2: Utiliser le trou du haut (item 8).

   Figure 2b – Pour Cat. 1: Utiliser le trou du bas (item 8).

3. Pour mettre le tracteur au niveau de l'avant à l'arrière, utiliser le bras d'ajustement du tracteur (item 5).

4. Pour le mettre au niveau d'un côté à l'autre, utiliser le bras situé au bras de relevage, du côté droit du tracteur.

5. Ajuster le tendeur ajustable du tracteur afin que le tracteur n'oscille pas. Assurez-vous qu'il n'y a pas d'interférence avec les pneus du tracteur.

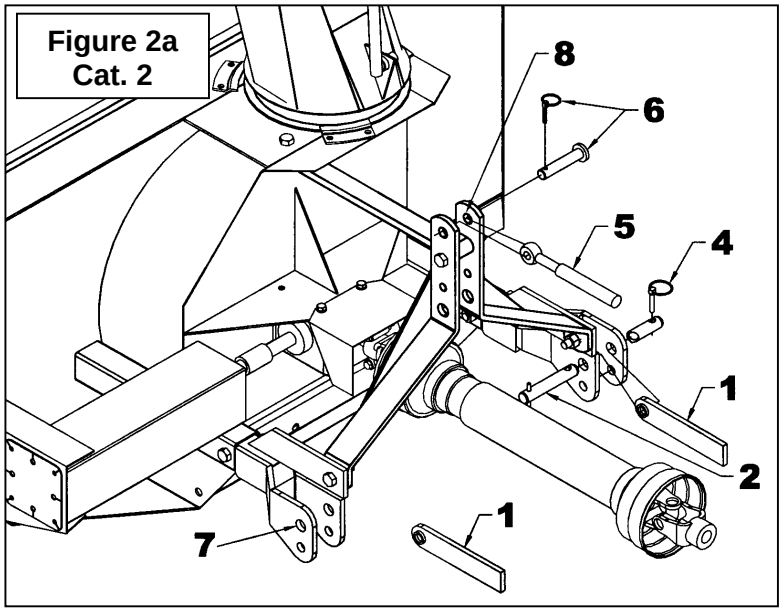

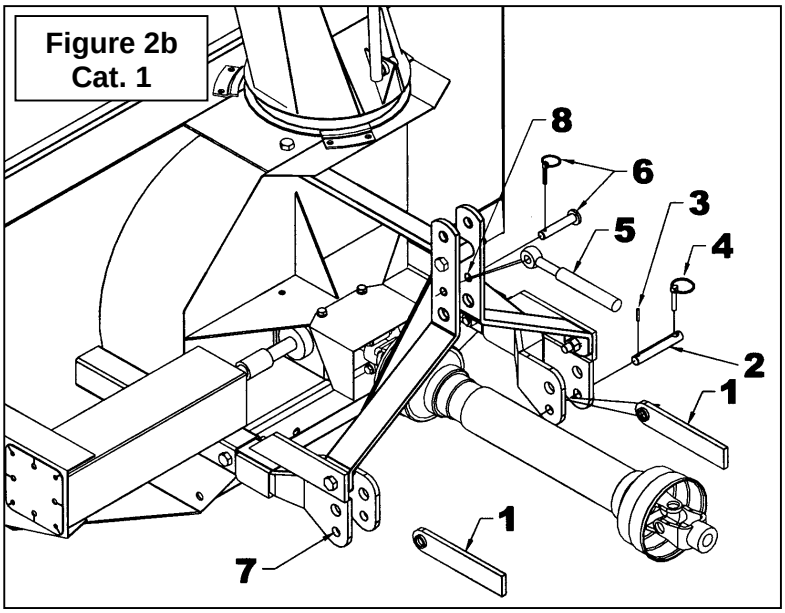

MISE EN GARDE : Avant de relier l'arbre à cardan de la souffleuse à l'arbre de prise de force du tracteur, assurez-vous que l'arbre à cardan de la souffleuse ne sera pas trop long lorsqu'il est en position relevée, abaissée ou à mi-course. Si l'arbre est trop long, il doit être raccourci.

Installation de la Souffleuse avec Attache Rapide ***(Figure 3)***

1. Installer les goupilles Cat. 2 – 1 1/8" x 6 1/2" lg (item 2) en insérant un coussinet (item 3 non fourni) entre les plaques des attaches inférieures et fixer en place avec les goupilles à anneau (item 4) tel qu'illustré.

2. Installer des goupilles (item 5 non fournies) dans le trou inférieur des attelages tel qu'illustré à la figure 3.

3. Installer l'arbre à cardan.

MISE EN GARDE : Avant de relier l'arbre à cardan de la souffleuse à l'arbre de prise de force du tracteur, assurez-vous que l'arbre à cardan de la souffleuse ne sera pas trop long lorsqu'il est en position relevée, abaissée ou à mi-course. Si l'arbre est trop long, il doit être raccourci.

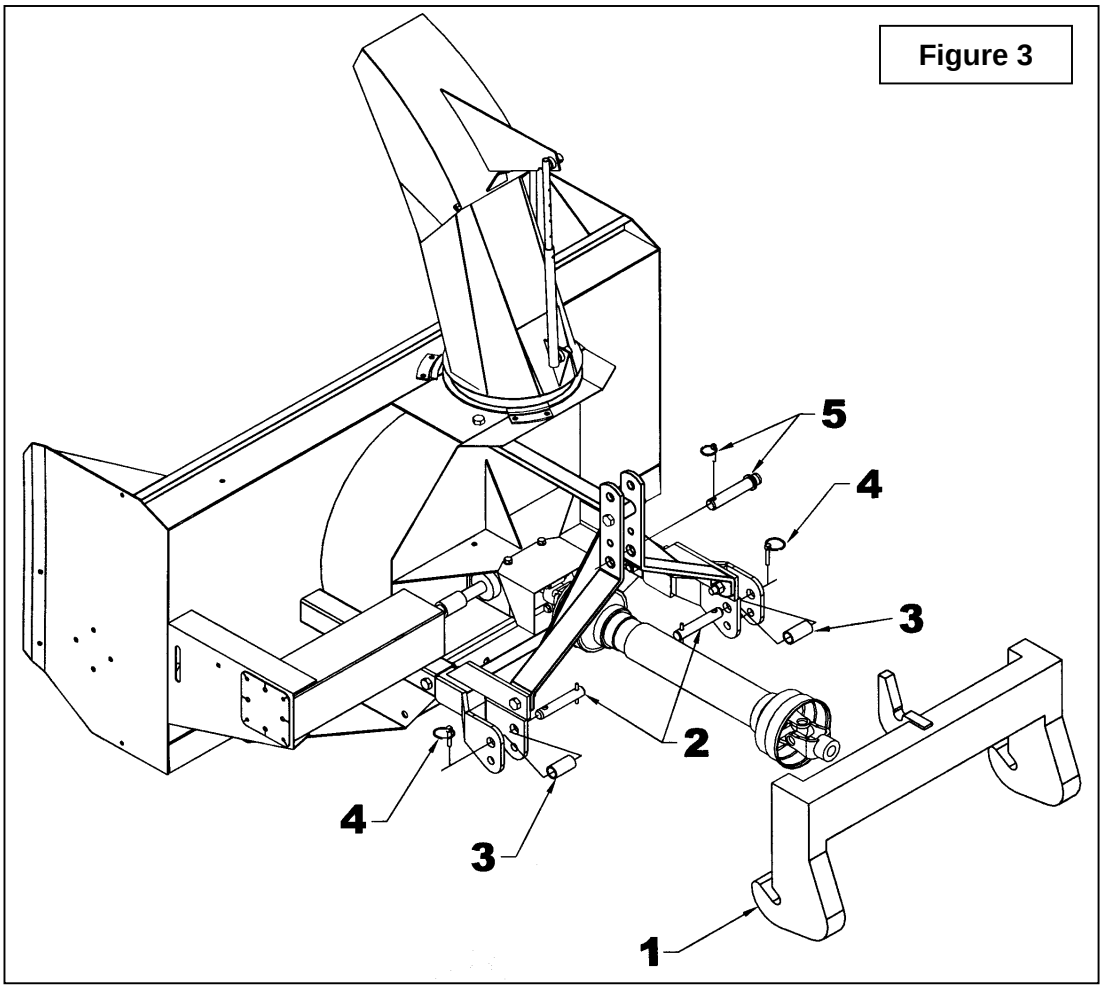

Figure 3

IMPORTANT:

Une installation initiale adéquate vous apportera des années de bon service de votre équipement. Nous vous recommandons donc de lire attentivement les instructions suivantes qui ont été conçues pour vous aider et afin que vous soyez satisfaits de votre achat.

ATTENTION: Malheureusement, les souffleuses à neige rencontrent toutes sortes d'objets oubliés et cachés sous la neige, tels que: chaînes, pneus, pierres, pièces de bois, etc. Malgré tous nos efforts, les machines ne sont pas conçues pour résister à toutes ces situations.

Danger des Tracteurs Trop Gros:

Il y a des dangers à utiliser un tracteur trop gros et puissant. Le tracteur sera toujours capable de surcharger la souffleuse, même si celle-ci est déjà à capacité maximale. Également, le tracteur étant très haut, les angles de l'arbre à cardan seront excessifs. De ce fait, les joints seront très vulnérables et la vie de l'arbre à cardan sera grandement diminuée..

Comment Déterminer les Angles de l'Arbre à Cardan

IMPORTANT: Pour obtenir l'angle idéal des joints, il est conseillé d'ajuster l'attache trois points le plus éloigné possible du tracteur recommandé par le manufacturier.

L'angle du joint est directement lié avec l'espérance de vie de l'arbre à cardan. Afin de réduire l'angle, il est nécessaire d'accroître la distance entre la souffleuse et le tracteur.

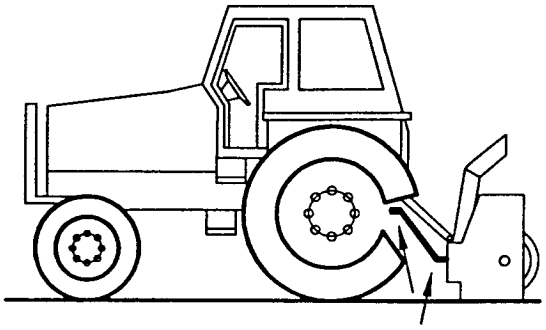

Angles des Joints trop Élevés
À Éviter

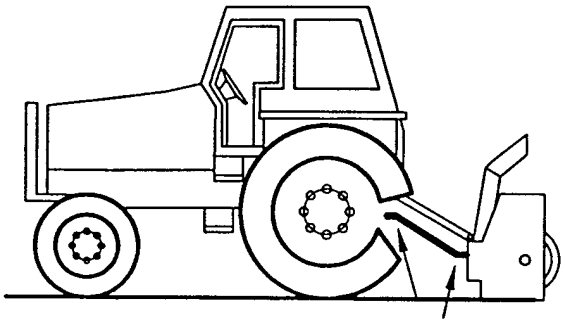

Angles des Joints Raisonnables
Acceptable

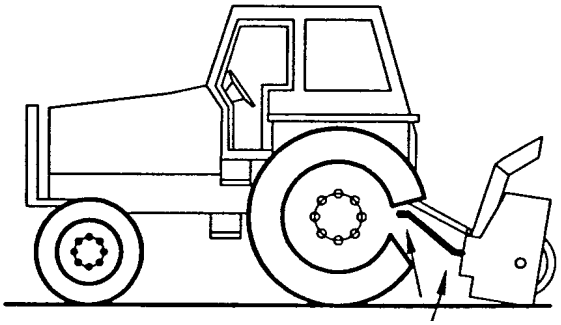

Angles des Joints Inégaux À Éviter

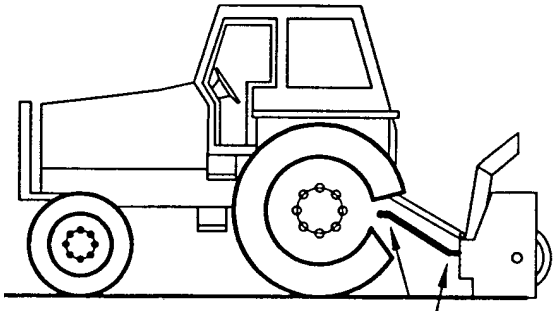

Angles des Joints Égaux Recommandé

Angles à Chaque Bout de l'Arbre à Cardan

Une pratique populaire veut qu'en changeant l'angle de la souffleuse, on obtient un meilleur nettoyage de la surface (grattage). Cette pratique peut devenir très néfaste pour l'arbre à cardan, l'angle des joints n'étant pas égal à chaque bout de l'arbre à cardan. Il en résulte donc une variation de vitesse du ventilateur ainsi qu'une augmentation drastique de la charge sur les croix des joints. À éviter: Il est recommandé de toujours garder l'arbre à cardan du tracteur et l'arbre d'entrée de la souffleuse parallèles.

Déterminer la Longueur de l'Arbre à Cardan

IMPORTANT: Avant d'utiliser l'équipement, s'assurer que l'arbre à cardan n'est pas trop long. Dans la position de travail, les deux demi arbres à cardan doivent se croiser suffisamment pour assurer l'efficacité maximum mais il ne doit pas avoir de l'interférence.

1. Pour déterminer la longueur **"L"** de votre modèle de tracteur, il faut d'abord trouver le facteur **"X"** en mesurant la distance horizontale entre le bout de l'arbre de commande du tracteur et le bout de l'arbre entraîné lorsque la souffleuse est en position de transport tel qu'illustré à la Figure 2.
2. Choisir dans le tableau ci-contre le facteur **"Y"** d'après la catégorie de l'attache et déduire ce nombre de **"X"** pour déterminer **"L"** qui est la longueur centre en centre entre les joints universels.

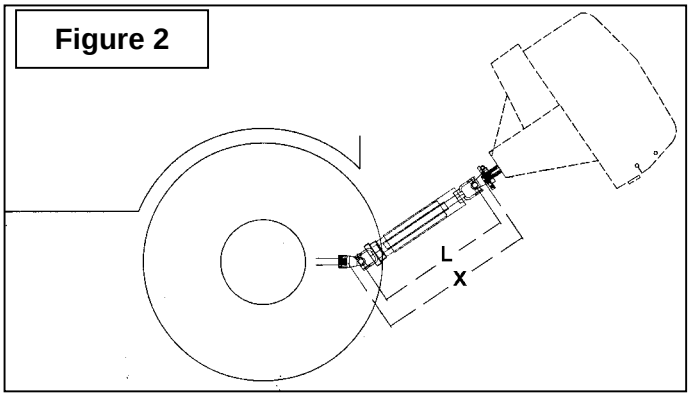

Figure 2

L = X – Y	
CATEGORIE DE L'ATTACHE 3 PTS	**Y**
Cat. 1	**4 1/2"**
Cat. 2	**5 1/2"**

NOTE: Avant de couper, s'assurer que les deux arbres se croisent d'au moins 7 3/4" lorsque la souffleuse est au sol en position de travail..

3. Placer les deux demi arbres l'un à côté de l'autre et trouver la longueur **"L"** entre les deux centre en centre des joints universels. Identifier la zone à être couper sur chaque demi-garde tel qu'illustré à la Figure 3.
4. Couper le tube des gardes intérieur et extérieur de même que les sections télescopiques intérieure et extérieure.
5. Couper le garde une seconde fois pour laisser la même distance entre la fin du garde et la fin de l'arbre qui existait auparavant. Pour obtenir la distance "A" approprié illustré à la Figure 4, couper le garde selon le tableau ci-dessous:

DISTANCE A	
Arbre Mâle	**Arbre Femelle**
1 3/4"	1 1/4"

6. Limer les tubes et retirer les copeaux.
7. Appliquer de la graisse à l'intérieur de la section télescopique extérieur.

IMPORTANT: Toujours travailler avec des arbres qui sont munis de leur garde.

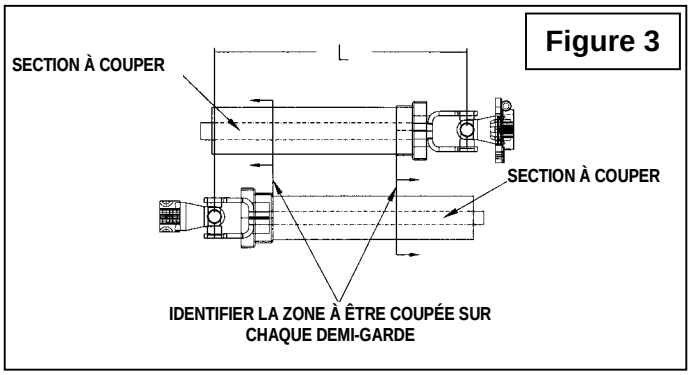

Figure 3

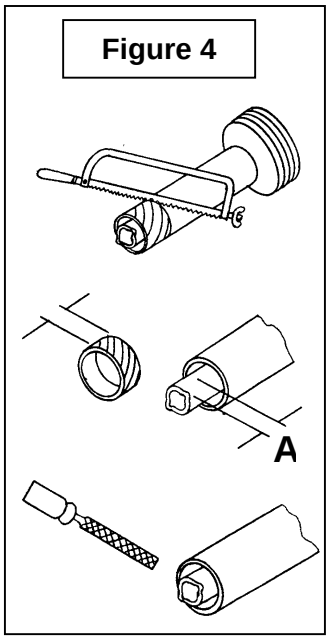

Figure 4

Installation de l'Arbre à Cardan

1. Enlever la peinture de la partie rainurée de l'arbre de la boîte d'engrenage et graisser l'arbre à cardan et la fourche de l'arbre à cardans.
2. Retirer les deux boulons de la fourche (figures 1, item 11) et connecter l'arbre à cardan à la souffleuse. Assurez-vous que l'arbre à cardan est correctement connecté en remplaçant la boulonnerie, et en serrant selon la table de spécification des couples à la fin du manuel.
3. Connecter l'arbre à cardan de la souffleuse à la prise de force du tracteur en s'assurant que le tout est bien relié au tracteur.
4. Attacher la chaîne de sécurité de l'arbre à cardan au protecteur du tracteur pour empêcher la rotation de ce dernier.

NOTE: Tout dépendant du type de tracteur, il peut être nécessaire d'installer des contrepoids à l'avant du tracteur, pour assurer la stabilité.

Retirer la Souffleuse du Tracteur:

Choisir un terrain au niveau. Retirer la prise de force et la maintenir avec la chaîne (voir section "Entreposage". Détacher le bras d'ajustement du haut. Détacher ensuite le bras d'ajustement du bas, situé du côté droit. Puis, détacher celui du côté gauche.

IMPORTANT: Pour éviter tout risque d'endommager la souffleuse, resserrer la boulonnerie après 10 heures d'opération.

Rotation Hydraulique par Cylindre - Kit 8046 (Option) (***Figure 4)***

1. Installer la chute avec les plaques de retenue. Fixer avec six boulons 1/2"NC x 1 1/4" (item 11) et écrous à bride rainurée (item 13). Ne pas serrer afin de pouvoir pencher la chute légèrement et ne pas installer la plaque de retenue du côté droit immédiatement.
2. Installer la fixation du cylindre (item 1) sur le trou 17/32" du bâti de la souffleuse avec un boulon 1/2"NC x 1 1/4" (item 10), une rondelle plate (item 16) et un écrou à bride rainurée (item 13).
3. Installer la cale (item 5) sur le bâti. Insérer le coussinet (item 6) dans le trou du basculeur (item 2). Glisser le basculeur entre les fers plats de la fixation du cylindre (item 1) vis à vis le trou 13/16" sur le bâti. Fixer le tout avec un boulon 3/4"NC x 5" (item 9), rondelle de blocage (item 15) et un écrou (item 12) tel qu'illustré sur la figure ci-dessous. 4 1/2" plutôt que le boulon 5" (item 9).
4. Insérer le fer plat trois points supérieur dans l'ouverture située à l'arrière du bâti. Fixer avec une rondelle de blocage 3/4" (item 15), un boulon hex. 3/4"NC x 5" (item 9) et un écrou 3/4"NC (item 12) tel qu'illustré sur la figure.

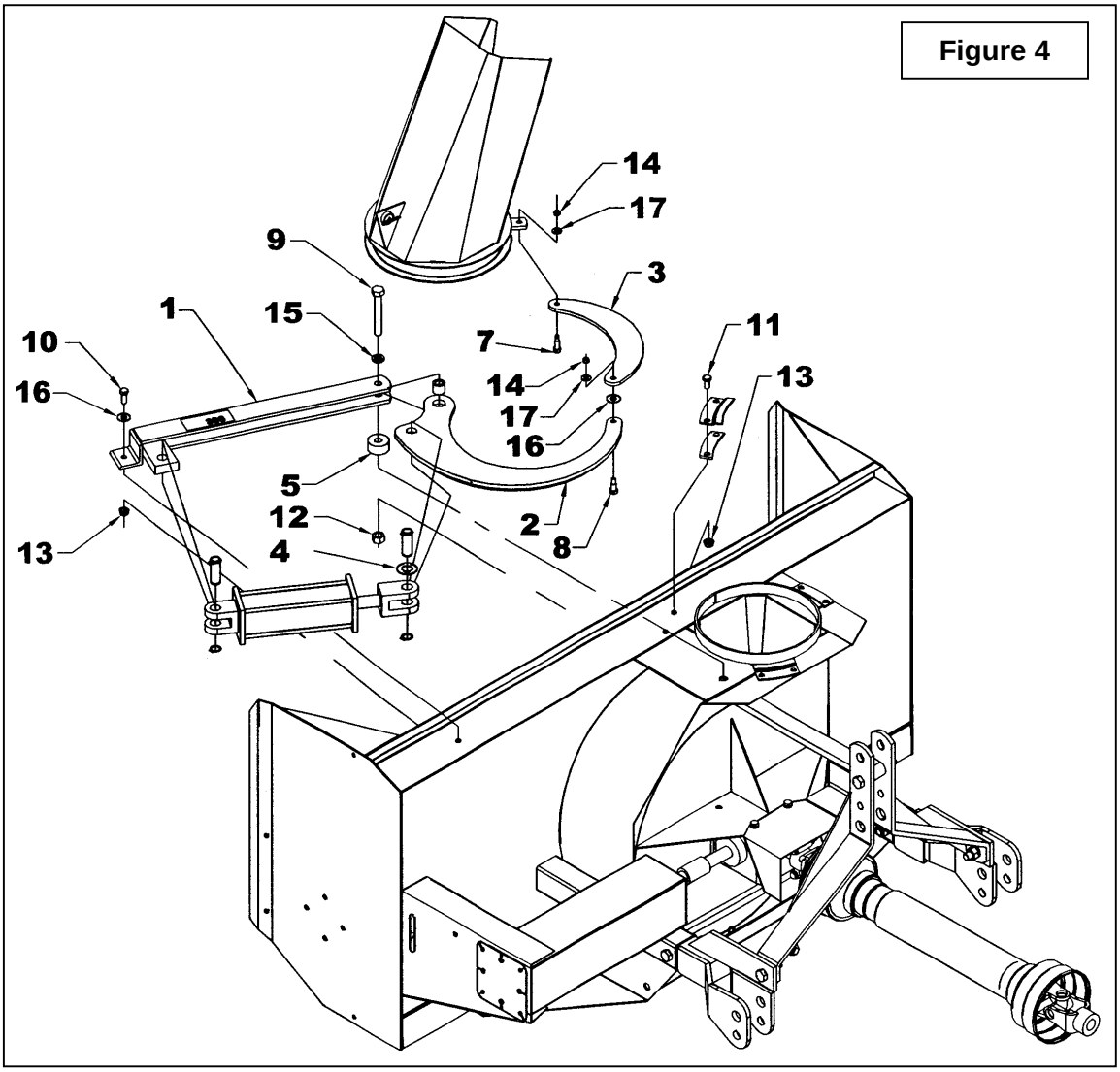

Figure 4

5. Installer le tirant de rotation (item 3) en le glissant sous le fer plat soudé à la chute et fixer avec une vis à épaulement 1/2" x 3/4" x 3/8"NC (item 7) sous la pièce, en penchant la chute légèrement. Fixer avec une rondelle plate 3/8" (item 17) et un écrou à bout évasé 3/8"NC (item 14). Serrer légèrement pour permettre au pivot de bien fonctionner sans trop d'effort.
6. Placer l'autre extrémité du tirant sur le basculeur (item 2) en glissant une rondelle plate 9/16" entre les deux. Insérer une vis à épaulement 1/2" x 1" x 3/8"NC (item 8) sous la pièce. Fixer avec une rondelle plate 3/8" (item 17) et un écrou à bout évasé 3/8"NC (item 14). Serrer légèrement pour permettre au pivot de bien fonctionner sans trop d'effort.
7. Installer la plaque de retenue du côté droit. et serrer les boulons (item 11) des trois autres plaques de retenue.
8. Attacher la partie fixe du cylindre à la fixation du cylindre (item 1) et la section mobile du cylindre au basculeur (item 2). Si la goupille du cylindre frotte sur le bâti de la souffleuse, ajouter la rondelle plate 1 1/16" (item 4) en s'assurant de placer la rondelle plate au-dessus du cylindre tel qu'illustré.

Note: Graisser la base de la chute régulièrement afin d'éviter l'usure prématurée.

ATTENTION: Un liquide hydraulique/diesel qui s'échappe sous pression peut pénétrer la peau et causer des blessures sévères.

- **Ne pas utiliser les mains pour chercher une fuite. Utiliser un morceau de papier ou de carton pour chercher les fuites.**

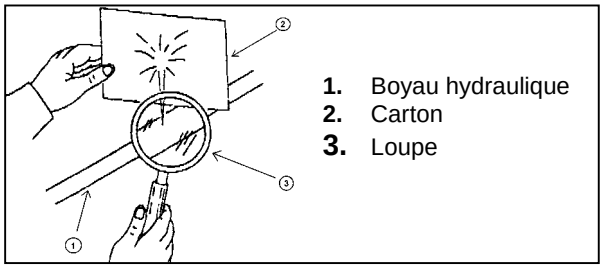

- **Arrêter le moteur et enlever la pression avant de connecter ou de déconnecter les lignes.**
- **Serrer toutes les connexions avant de démarrer le moteur ou de remettre la pression sur les lignes.**

Si un liquide est injecté dans la peau, obtenir immédiatement une attention médicale. Une gangrène peut en résulter.

Rotation Manuelle – 8051 (Option) ***(Figures 5-6)***

1. Retirer le manchon de rotation (item 16) en enlevant le boulon et l'écrou (item 17).
2. Fixer la chute avec les trois plaques de retenue, avec six boulons 1/2" x 1 1/4" (item 9) et des écrous à bride rainurée (item 12).
3. Aligner le fer plat de fixation (item 2) avec les deux trous supérieurs du bâti (fig. 6, items 1-2) tel qu'illustré sur la figure 1. Fixer avec un boulon 3/4"NC x 2 1/2" (item 5), une rondelle de blocage (item 13) et un écrou (item 10) dans le trou près de la chute (fig. 6, item 1), et un boulon 1/2"NC x 1 1/4" (item 8), une rondelle plate 9/16" (item 15) et un écrou à bride rainurée 1/2"NC (item 12) dans l'autre trou (fig. 6, item 2).
4. Installer le support de la rotation manuelle (item 1) sur le fer plat de fixation (item 2) tel qu'illustré. Fixer sur le côté gauche avec un boulon 5/8" x 2 1/2" (item 6), deux rondelles plates 11/16" (item 14) et un écrou à bague de nylon (item 11), et sur le côté droit avec un boulon 1/2" x 1 3/4" (item 7) et un écrou à bride rainurée (item 12).
5. Réinstaller le manchon de rotation (item 16).

MISE EN GARDE : Pour éviter les blessures, lorsque vous soulevez la souffleuse à sa hauteur maximum, assurez-vous que la manivelle n'est pas dans l'aire de travail de l'opérateur.

Installation du Câble ***(Figure 5)***

1. Placer le côté gauche du déflecteur parallèle avec l'avant de la souffleuse, tel qu'illustré au bas de la page.
2. Tourner l'ouverture du déflecteur vers la droite dans le sens horaire à un angle d'environ 40°.
3. Fixer les extrémités du câble (item 3) avec du ruban électrique pour l'empêcher de s'effilocher.
4. Passer le câble au travers du tube de rotation (item 17) en laissant un surplus de 8" et en le bloquant temporairement avec l'attache de câble (item 4).
5. Tourner le câble d'un tour complet autour de la base de la chute, dans le sens horaire.
6. Passer le câble dans les deux petits trous de la base de la chute (item 18), vers l'intérieur puis vers l'extérieur.
7. Continuer de diriger le câble en passant sous la poulie (item 19).
8. Tourner la chute dans la direction opposée, selon le même angle de 40°, en tournant la manivelle d'une main (item 16) dans le sens anti-horaire, et en maintenant le câble tendu.
9. Fixer les deux extrémités du câble ensemble en utilisant l'attache de câble (item 4). S'assurer que le câble est bien tendu.

NOTE: Graisser la base de la chute régulièrement afin d'éviter une usure prématurée.

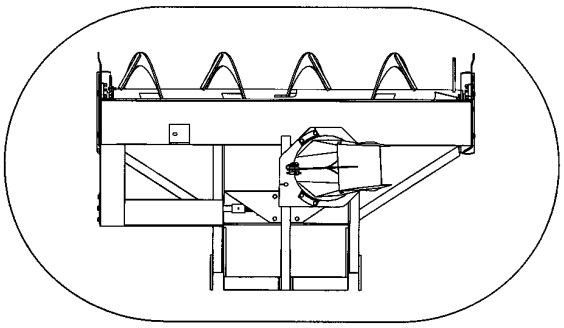

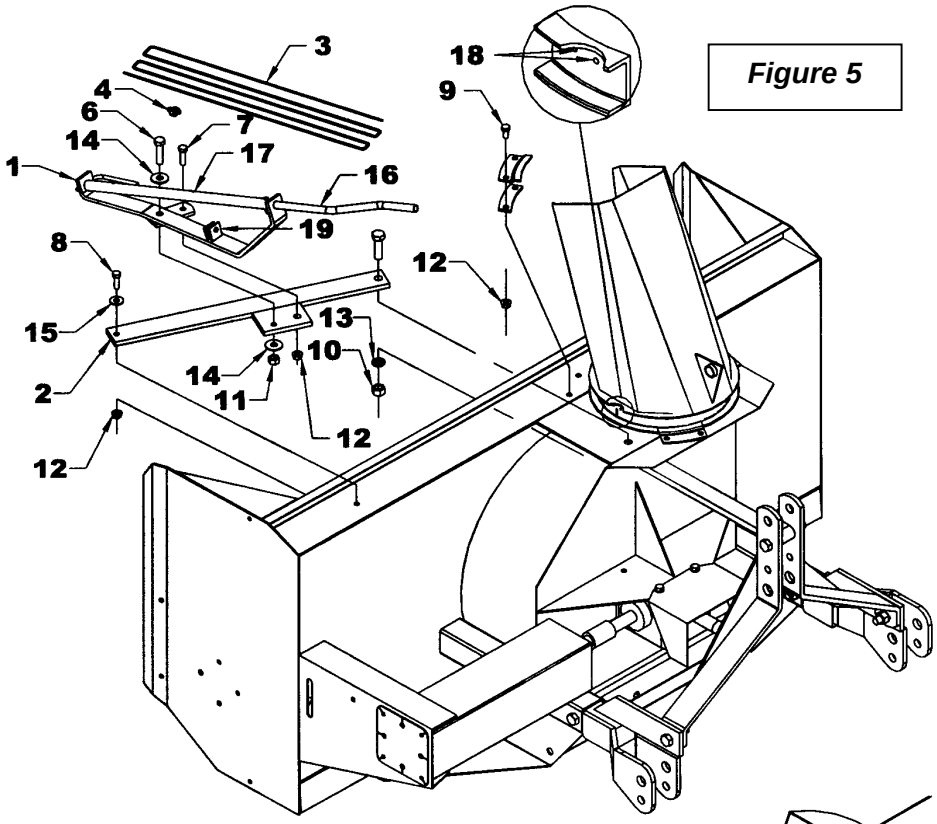

Figure 5

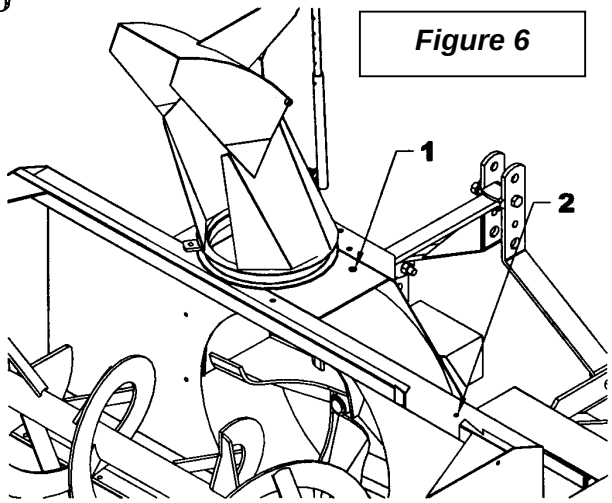

Figure 6

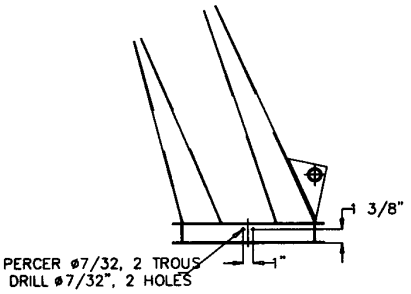

ASSEMBLAGE

PRÉPARATIFS

Lisez le manuel de l'opérateur attentivement avant d'utiliser le tracteur et la souffleuse à neige. Soyez très familier avec les systèmes de contrôle et l'utilisation adéquate de l'équipement. Sachez comment arrêter les unités et désengager les unités de contrôle rapidement.

1. Assurez-vous que la souffleuse est déneigée avant de mettre l'arbre à cardans en marche.
2. Assurez-vous que la vis et l'éventail sont libres d'encombrement.
3. Vérifier le niveau d'huile de la boîte d'engrenage, ajouter de l'huile SAE 80W90, AGMA 5EP, ou l'équivalent, si cela est nécessaire.
4. Vérifier les trois boulons de carrosserie qui sont situés sur les deux vis et sur la boîte d'engrenage, ils doivent être serrés adéquatement.
5. Ajuster les patins au niveau afin qu'ils glissent correctement.
6. Porter des vêtements d'hiver adéquats lorsque vous utilisez l'équipement.

COMMANDES

Ajustement du Déflecteur

L'angle du déflecteur doit être ajusté pour que la neige soit renvoyée à la bonne distance. Pour ajuster l'angle du déflecteur, desserrer les vis qui sont situées sur les côtés, ajuster le déflecteur à l'angle approprié, resserrer les vis.

Vitesse de Déplacement

La vitesse de déplacement dépend de la profondeur et de la densité de la neige à souffler. Normalement, la vitesse doit varier entre 4 à 7 milles à l'heure pour une neige poudreuse de 3 à 6 pouces au sol, et de 1 à 3 milles à l'heure pour une neige dense, mouillée et glacée. Pour effectuer des déplacements, désengager la prise de force et relever la souffleuse à sa hauteur maximale.

Rotation Manuelle (si inclus)

En tournant la manivelle dans le sens horaire, la chute tourne dans le sens horaire.

Levage et Descente de la Souffleuse

Actionner le levier trois points situé à droite du siège, vers le bas ou vers l'avant pour abaisser, et vers le haut ou vers l'arrière pour relever.

MISE EN GARDE : Par mesure de sécurité, assurez-vous que le moteur et toutes les composantes de l'équipement sont complètement arrêtées, et que la prise de force est désactivée AVANT de faire quelques ajustements que ce soit.

Prise de Force

La prise de force est actionnée en soulevant vers le haut le levier de la prise de force, situé sur le côté gauche du siège du conducteur. Pousser vers le bas pour désactiver.

Ajustement de la Chaîne d'Entraînement

L'usure prématurée de la chaîne peut être occasionnée par une tension trop grande. Il est donc important que la chaîne ne soit pas tendue au maximum.

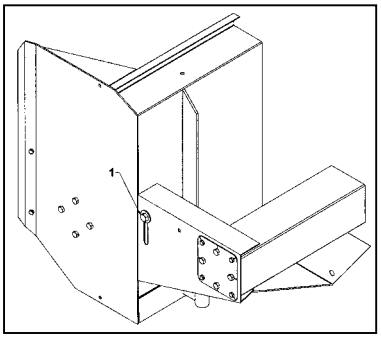

- Pour ajuster la tension de la chaîne d'entraînement, desserrez le boulon (voir figure, item 1), en retenant le pignon tendeur au châssis de la souffleuse.
- Pour serrer la chaîne, abaissez le boulon. Réglez la tension à 1/2'' de fléchissement dans une longueur de chaîne. Serrez le boulon en retenant fermement le pignon tendeur.

Réglage des Patins

Stationner le tracteur/l'équipement sur un terrain plat, placer la transmission au neutre, mettre le frein, soulever la souffleuse à la position de transport (bien bloquer avant de procéder aux ajustements), couper le contact et retirer la clé. Retirer la goupille à anneau (item 1) de chaque patin (item 2).

Retirer ou ajouter des rondelles d'espacement selon le besoin. Pour augmenter la distance, placer plus de rondelles sous le support de patin. (Il doit toujours y avoir 5 rondelles d'espacement au total au-dessus et au-dessous des supports de patin) Placer les 2 patins à la même hauteur. Réinstaller les goupilles à anneau (item 1).

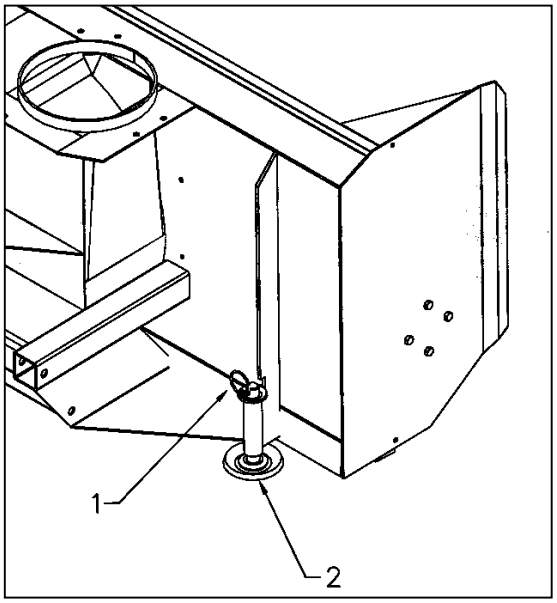

TECHNIQUE DE DÉNEIGEMENT

Lors de l'enlèvement de la neige, n'utilisez pas la souffleuse comme une lame niveleuse pour pousser la neige. Laissez la souffleuse avancer par elle-même dans les gros amoncellements de neige. Si la vitesse du tracteur est trop grande, la souffleuse peut devenir surchargée et s'engorger. Pour de meilleurs résultats, levez la souffleuse et enlevez la couche de neige supérieure. Une seconde passe avec la souffleuse enlèvera le reste de neige.

IMPORTANT : Utilisez la vitesse de révolution maximum lors de l'enlèvement de neige mouillée et collante. Une vitesse de révolution trop basse aura tendance à faire obstruer la chute.

MISE EN GARDE : **N'utilisez jamais les mains pour déboucher la chute. Utilisez un bâton ou une planche de bois. N'essayez pas de dégager une chute bloquée de neige lorsque le moteur du tracteur est en marche. Si la chute se bouche, débrayez la souffleuse, arrêtez le moteur du tracteur, retirez la clef de contact et ensuite dégagez la neige de la chute.**

Voici la technique de déneigement qui vous permettra de déblayer la neige efficacement. Cette technique vous permettra d'envoyer la neige à l'endroit que vous désirez. De plus, vous pourrez ainsi effectuer le déblayage en une seule passe.

PROCÉDURE 1

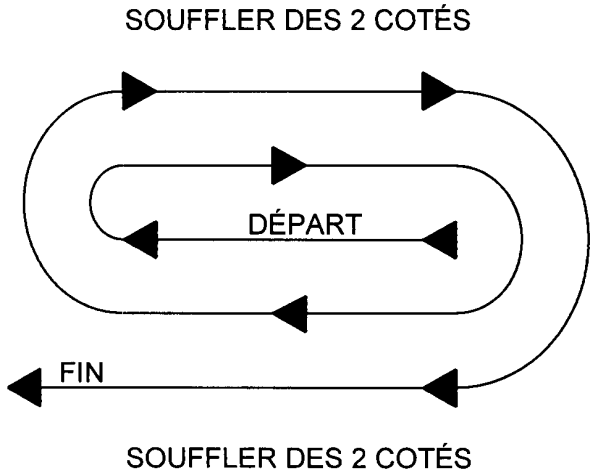

PROCÉDURE 2

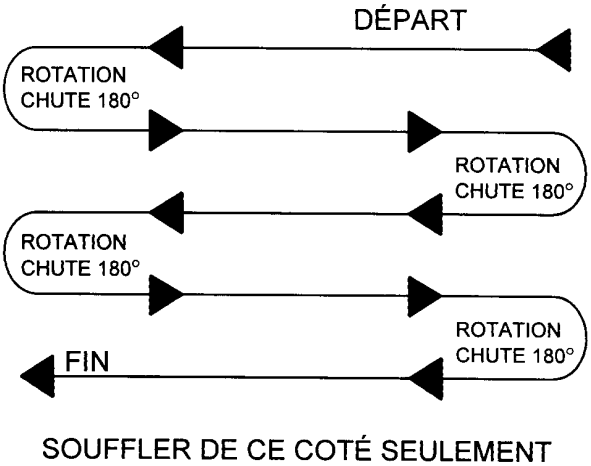

Lorsqu'il est possible de souffler la neige d'un côté ou de l'autre (voir illustration), il est avantageux de commencer le déblayage au centre. Soufflez longitudinalement d'un bout à l'autre du terrain en envoyant la neige vers les deux côtés sans changer la direction de la chute.

Si la neige ne peut-être soufflée que d'un seul côté, commencez en sens opposé de la cour ou du trottoir (voir ci-haut). À la fin de la passe, tournez la chute à 180 degrés dans le sens opposé pour faire une autre passe. Toujours tourner la chute à 180 degrés pour que la neige soit toujours dirigée dans la même direction.

ENTRETIEN

Boulons de Cisaillement

Vérifier à intervalles réguliers le serrage des boulons de cisaillement illustrés sur la figure ci-dessous pour assurer le bon fonctionnement de la souffleuse. Si les boulons doivent être remplacés, utiliser les pièces suivantes seulement:

Arbre de commande

Boulon de cisaillement hex. 5/16" NC x 2" gr.5, PQÉ, écrou 5/16" NC et rondelle de blocage 5/16".

Arbre à Cardan:

Boulon M10 x 1.50 x 60mm long gr.6.8 PQÉ incluant écrou # pièce 663149.

AVERTISSEMENT: Assurez-vous de bloquer de façon sécuritaire la souffleuse, avec des supports appropriés, si vous devez travailler en dessous de celle-ci.

Arbre à Cardan

IMPORTANT: Lorsque la souffleuse reste inutilisée pour plus de deux semaines, effectuer l'entretien de l'arbre à cardan et toujours le remiser dans un endroit sec et à l'abri des intempéries.

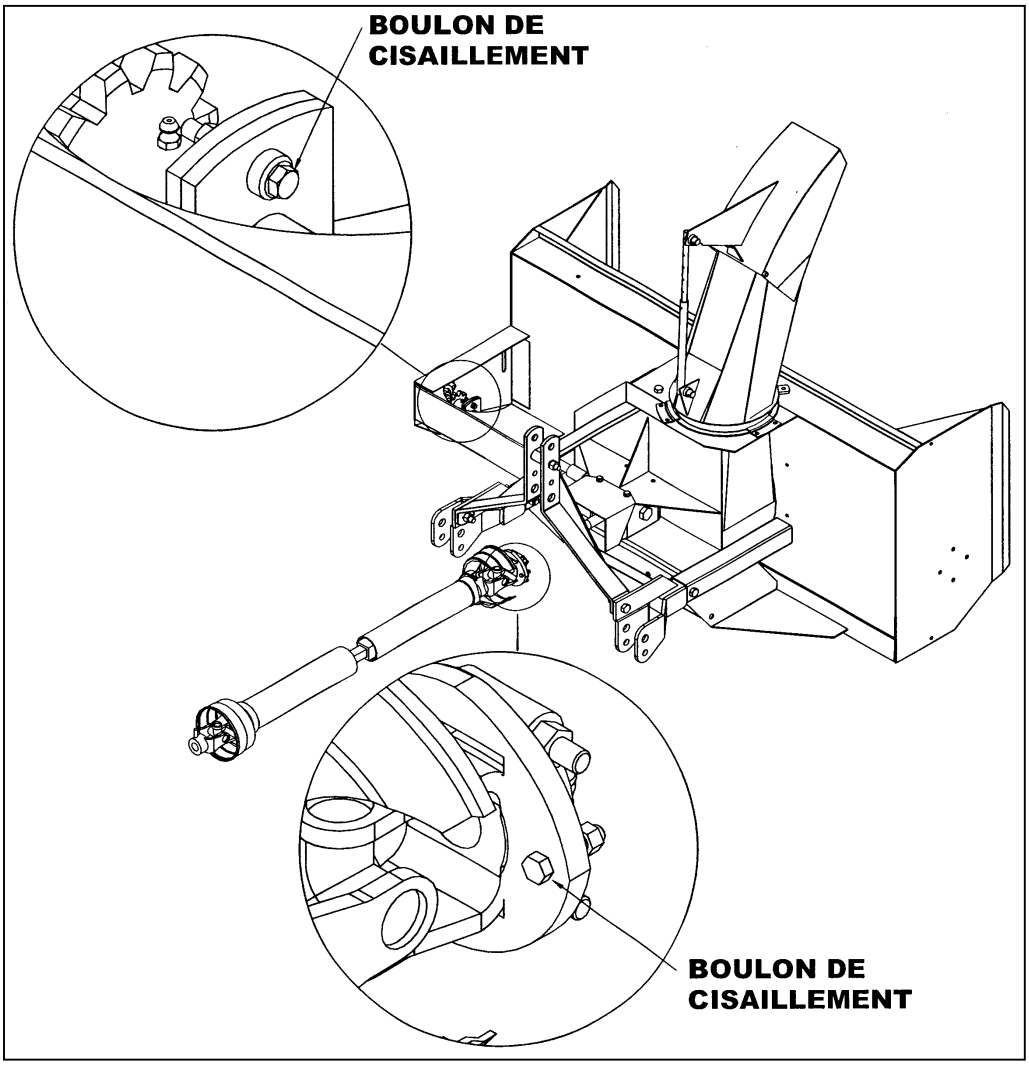

LUBRIFICATION

Utiliser de l'huile ou un fusil de graissage et lubrifier comme suit:

DESCRIPTION	INTERVALLE	LUBRIFICATION REQUISE
Arbre à Cardan	8 heures	Graisser chaque joint universel. Séparer les parties coulissantes et couvrir chacune d'elle avec de la graisse.
	16 heures	Huiler les boutons poussoir
Chaîne	4 heures et après chaque utilisation	Lubrifier avec une huile de scie à chaîne
Arbre de commande	24 heures d'utilisation	Godet graisseur sur la plaque de cisaillement
Boîte d'Engrenage	Tous les mois	Vérifier le niveau d'huile. Au besoin, ajouter de l'huile pour pression extrême AGMA 5EP, de l'huile à engrenage SAE 80W90 ou l'équivalent
	1 fois par année	Remplacer l'huile
Roulements	24 heures d'opération	Graisser chaque roulement de vis

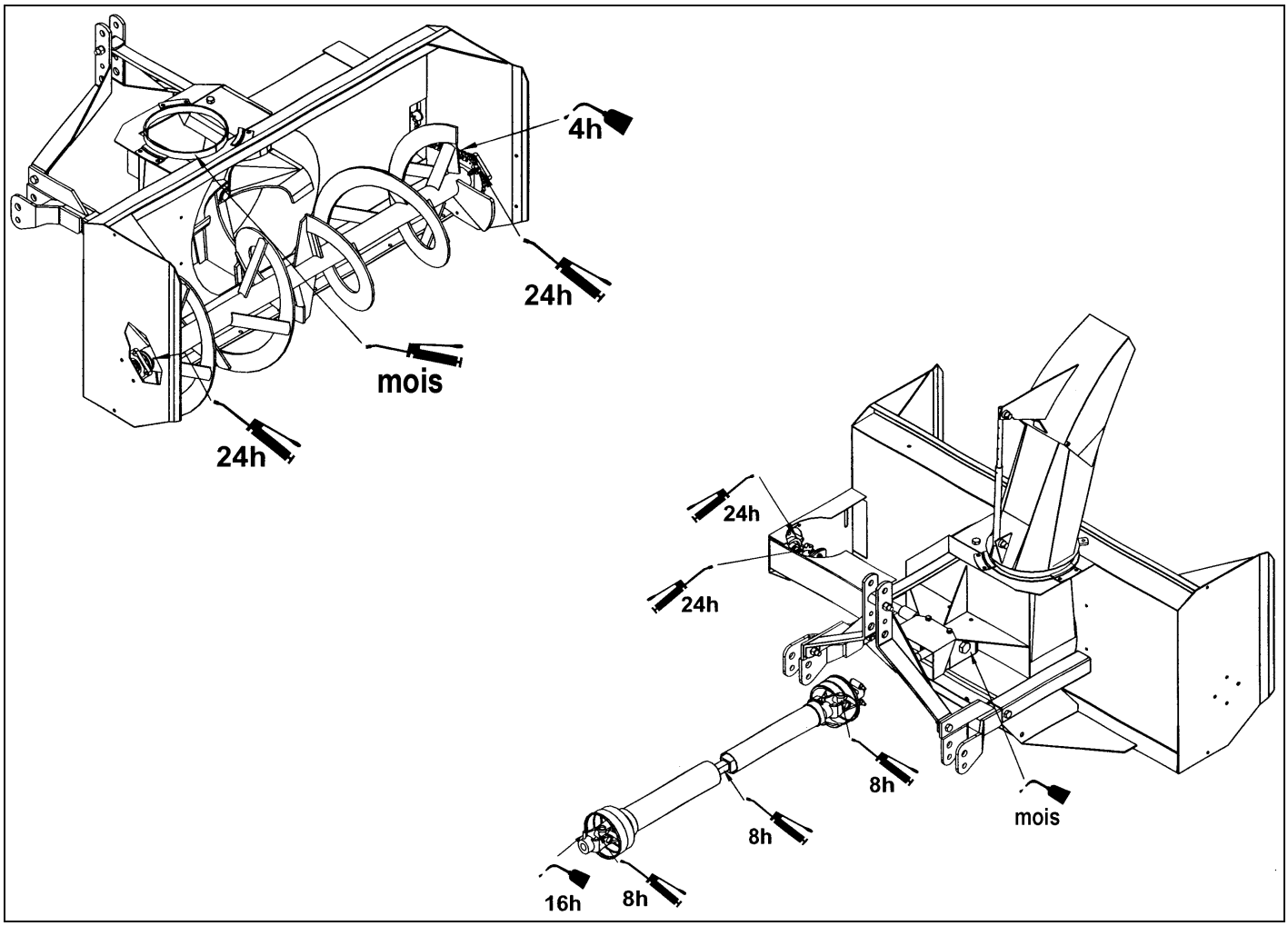

ARBRE À CARDAN - DÉPANNAGE

	DÉTÉRIORATIONS	CAUSES PROBABLES	CORRECTIFS
FOURCHE À VERROUILLAGE RAPIDE	• Verrou difficile ou complètement bloqué. • Verrou endommagé (cassé ou courbé). • Verrou endommagé dans la portion de verrouillage.	• Verrou et/ou chambre sale, contaminés par sable, glace, etc. (entretien négligé). • Engagement forcé, manutention incorrecte. • Arbre à cardan trop long. • Forces axiales trop élevées.	• Nettoyer ou graisser. • Remplacer le verrou. • Raccourcir l'arbre à cardan (couper les deux tubes télescopiques de même que les protecteurs et enlever les bavures). • Remplacer le verrou. • Nettoyer les tubes télescopiques et graisser. • Remplacer les deux tubes télescopiques si nécessaire. • Remplacer le verrou.

Note: Les verrous doivent être nettoyés et graissés toutes les 16 heures.

	DÉTÉRIORATIONS	CAUSES PROBABLES	CORRECTIFS
FOURCHE	• Oreilles des fourches écartées (ouvertes).	• Arbre à cardan trop long. • Forces axiales trop élevées. • Combinaison angle et couple de travail excessif.	• Raccourcir l'arbre à cardan (couper les deux tubes télescopiques de même que les protecteurs et enlever les bavures). • Remplacer les fourches défectueuses. • Nettoyer les tubes télescopiques et graisser. Remplacer les deux tubes si nécessaire. • Vérifier la compatibilité entre l'arbre à cardan et les conditions de travail (couple vs. angle). • Débrayer l'arbre à cardan en virage étroit, ou lorsque la machine est soulevée ou abaissée. • Utiliser un arbre à cardan de capacité supérieure. • Remplacer les fourches défectueuses.
	• Oreilles des fourches tordues.	• Surcharge causée par des couples de départ trop élevés ou des chocs.	• Engager l'arbre à cardan moins brusquement. • Monter sur l'arbre à cardan un dispositif de sécurité adéquat. • Remplacer les fourches défectueuses
	• Oreilles des fourches martelées.	• Angularité de travail excessive.	• Éviter les angles de travail excessifs. • Débrayer l'arbre à cardan en virage étroit. • Remplacer les fourches défectueuses.

	DÉTÉRIORATIONS	CAUSES PROBABLES	CORRECTIFS
CROISILLON	• Rupture du croisillon.	• Dépassement du couple admissible. • Forces axiales trop élevées.	• Monter sur l'arbre à cardan, un dispositif de sécurité adéquat. • Utiliser un arbre à cardan de capacité supérieure. • Raccourcir l'arbre à cardan. • Remplacer les croisillons défectueux.
	• Capuchons des croisillons tournant dans leur support. • Capuchons des croisillons bleuis.	• Couple continu et/ou angle de travail excessif. • Lubrification insuffisante.	• Vérifier la compatibilité entre l'arbre à cardan et les conditions de travail. • Suivre soigneusement les instructions de graissage. • Remplacer les croisillons défectueux.
	• Usure prématurée du croisillon.	• Couple continu et/ou angle de travail excessif. • Lubrification insuffisante.	• Vérifier la compatibilité entre l'arbre à cardan et les conditions de travail. • Suivre soigneusement les instructions de graissage. • Remplacer les croisillons défectueux.

Note: Les croisillons doivent être graissés toutes les 8 heures de travail.

	DÉTÉRIORATIONS	CAUSES PROBABLES	CORRECTIFS
TUBES TÉLESCOPIQUES	• Rupture ou torsion des tubes télescopiques.	• Dépassement du couple admissible. • Arbre trop court (engagement des tubes trop court).	• Monter sur l'arbre à cardan un dispositif de sécurité adéquat. • Utiliser un arbre à cardan de capacité supérieure. • Utiliser un arbre de longueur adéquate. • Remplacer les tubes défectueux.
	• Grippage ou usure rapide des tubes télescopiques.	• Coulissement sous charge trop fréquent. • Arbre trop court (engagement des tubes trop court). • Lubrification insuffisante. • Saleté (sable, etc.).	• Utiliser un arbre à cardan avec tube rilsanisé. • Utiliser un arbre de longueur adéquate. • Suivre soigneusement les instructions de graissage. • Remplacer les tubes défectueux.

Note: les tubes télescopiques doivent être nettoyés et graissés toutes les 8 heures de travail.

	DÉTÉRIORATIONS	CAUSES PROBABLES	CORRECTIFS
PROTECTEUR 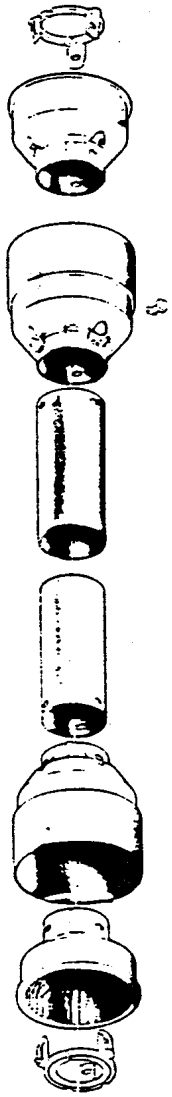	• Usure rapide des roulements du protecteur. 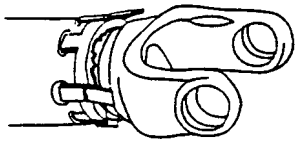	• Lubrification insuffisante. • Mauvais montage de la chaînette. • Contact du protecteur avec une partie de la machine.	• Suivre les instructions de lubrification. • Fixer la chaînette en vérifiant que lors des manœuvres, il n'y ait pas interférence avec une partie de la machine ou du tracteur. • Éliminer le contact avec toute partie fixe de la machine. • Remplacer les roulements.
	• Arrachement du protecteur ou rupture de la chaînette. 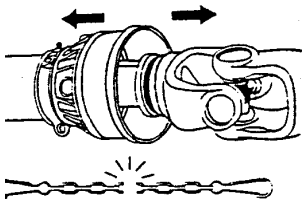	• Protecteur en contact avec une partie de la machine. • Mauvais montage de la chaînette.	• Éliminer le contact avec la partie de la machine. • Fixer la chaînette en vérifiant que lors des manœuvres, il n'y ait pas interférence avec une partie de la machine ou le tracteur. • Remplacer les pièces défectueuses.
	• Cône endommagé. 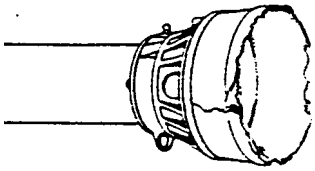	• Cône en contact avec une partie de la machine. • Angularité excessive.	• Éliminer toute interférence entre les cônes et toute partie de la machine et/ou du tracteur. • Éviter les angles excessifs lors de virage étroit ou lorsque la machine est soulevée ou abaissée. • Remplacer les cônes endommagés.
	• Tube du protecteur endommagé (déformé et/ou coupé). 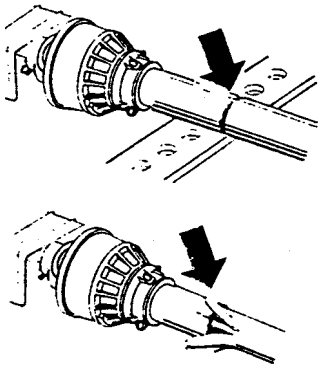	• Tube en contact avec une partie de la machine. • Tubes du protecteur trop courts et complètement désengagés lors de l'extension complète de l'arbre à cardan.	• Éliminer toute interférence entre les tubes et toute partie de la machine et/ou du tracteur. • Remplacer les tubes endommagés. • Remplacer les tubes du protecteur par des tubes plus longs.

Note: Les roulements du protecteur doivent être graissés toutes les 8 heures de travail.

INTRODUCTION

Toutes les pièces sont illustrées en vues éclatées montrant le positionnement relatif des pièces les unes par rapport aux autres. Des numéros de référence sont utilisés avec chaque illustration. Ces numéros correspondent à ceux de la colonne <<Numéro de Référence>> (RÉF.), et sont suivis de la description et de la quantité nécessaire.

O/L - <<Obtenir Localement>> dans la colonne des numéros de pièces indique une pièce facilement disponible chez votre fournisseur local de quincaillerie.

Les côtés droit, gauche, avant et arrière sont ceux vus du siège de l'utilisateur, faisant face à la machine en opération.

Les commandes doivent indiquer la description complète de la pièce, le numéro de pièce adéquat, la quantité totale requise, le numéro de série, la méthode d'expédition et l'adresse d'envoi.

Le manufacturier se réserve le droit de changer, modifier, ou éliminer de temps à autre, pour des raisons techniques ou autres, toute donnée contenue dans ce manuel ou tout produit, sans aucune responsabilité ou obligation de sa part.

SOUFFLEUSE À NEIGE SA74 & SA80

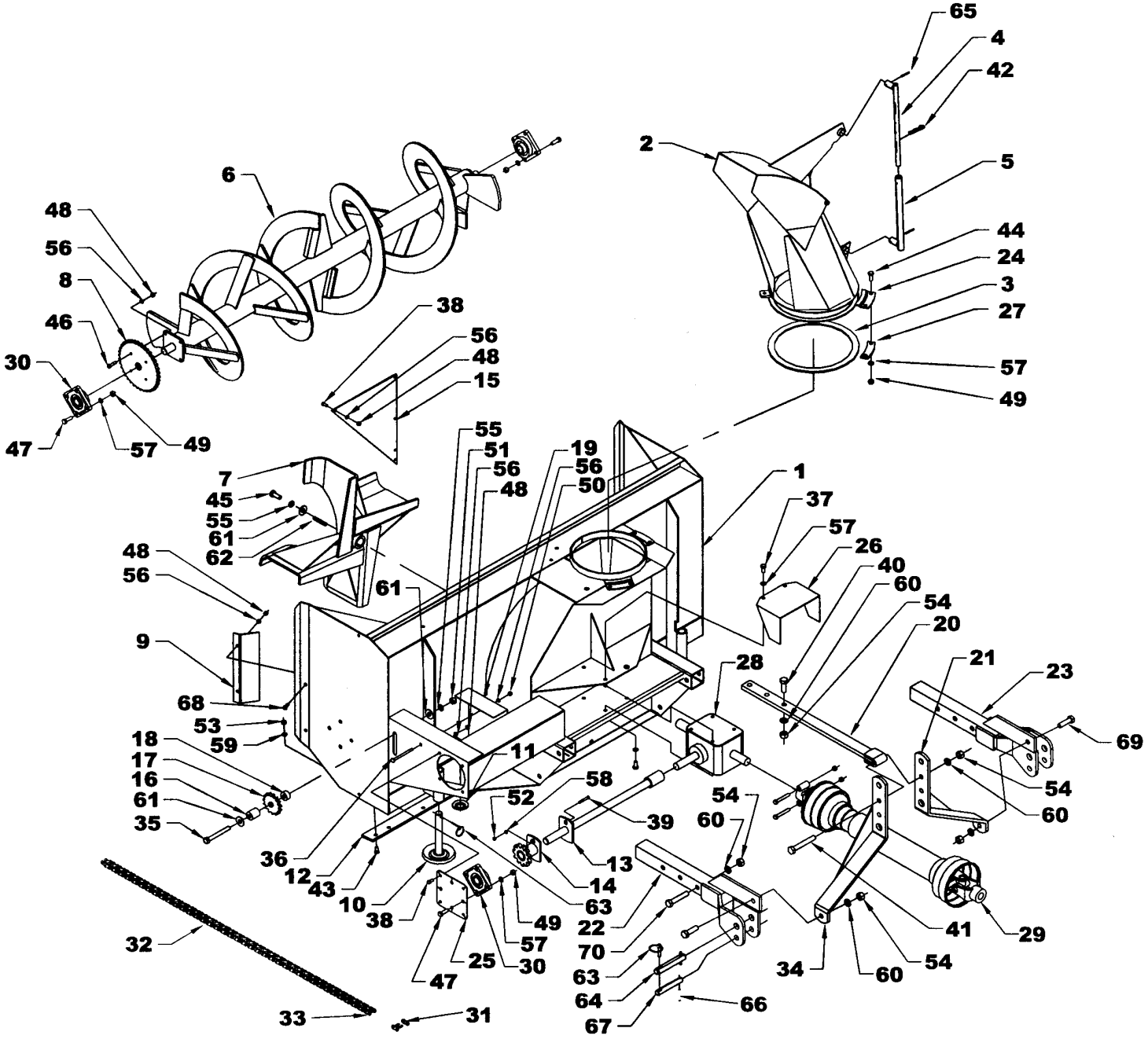

SOUFFLEUSE À NEIGE SA74 & SA80

RÉF.	DESCRIPTION	QTÉ.	# PIÈCE SA74	QTÉ.	# PIÈCE SA80
1	Bâti	1	----	1	----
2	Chute assemblée	1	664927	1	664927
3	Anneau en "UHMW" 1/4"	1	662861	1	662861
4	Tige d'ajustement	1	654074	1	654074
5	Tube d'ajustement	1	654076	1	654076
6	Vis	1	664385	1	664992
7	Éventail	1	664378	1	664378
8	Pignon 60A38 (1 1/4" de trou)	1	654007	1	654007
9	Garde chaîne	1	655778	1	655778
10	Patin ajustable	2	663591	2	663591
11	Rondelle d'espacement	10	659393	10	659393
12	Racloir	1	664386	1	662684
13	Arbre de commande	1	664387	1	662837
14	Plaque de cisaillement	1	654024	1	654024
15	Plaque de restriction	1	661821	1	661821
16	Bague d'espacement	1	656911	1	656911
17	Pignon tendeur	1	654010	1	654010
18	Bague d'espacement	1	656912	1	656912
19	Garde chaîne	1	662688	1	662688
20	Attache supérieure	1	667012	1	667012
21	Attelage droit	2	667010	2	667010
22	Attache inférieure gauche	1	667009	1	667009
23	Attache inférieure droite	1	667008	1	667008
24	Plaque de retenue	3	654197	3	654197
25	Support d'arbre de commande	1	662687	1	662687
26	Protecteur d'arbre à cardan	1	654654	1	654654
27	Espaceur de la plaque de retenue	3	661643	3	661643
28	Boîte d'engrenage	1	662195	1	662195
29	Arbre à cardan	1	662538	1	662538
30	Palier appliqué 1 1/4"	3	4300001	3	4300001
31	Maille d'accouplement #60	1	654839	1	654839
32	Chaîne #60 incluant maille d'accouplement	1	655788	1	655788
33	Demi-maille #60	1	654025	1	654025
34	Attelage gauche	1	667011	1	667011
35	Boulon hex 5/8" NC x 5" Gr. 5, PQÉ	1	O/L	1	O/L
36	Boulon à carrosserie 3/8" NC x 4 1/2" Gr. 2, PQÉ	1	O/L	1	O/L
37	Boulon hex 1/2" NC x 1" Gr. 5, PQÉ	8	O/L	8	O/L
38	Boulon hex 3/8" NC x 3/4" Gr. 5, PQÉ	8	O/L	8	O/L
39	Boulon hex 5/16 NC x 2" Gr. 5, PQÉ	1	O/L	1	O/L
40	Boulon hex 3/4" NC x 2" Gr. 5, PQÉ	3	O/L	3	O/L
41	Boulon hex 3/4" NC x 4" Gr. 5, PQÉ	3	O/L	3	O/L
42	Goupille en épingle 5mm x 100mm lg, PQÉE	1	O/L	1	O/L
43	Boulon à charrue 7/16" NC x 1 1/2" Gr. 5, PQÉ	11	O/L	11	O/L

SOUFFLEUSE À NEIGE SA74 & SA80

RÉF.	DESCRIPTION	QTÉ.	# PIÈCE SA74	QTÉ.	# PIÈCE SA80
44	Boulon hex 1/2" NC x 1 1/4" Gr. 5, PQÉ	6	O/L	6	O/L
45	Boulon hex. 5/8 NC x 1 1/2" Gr. 5, PQÉ	1	O/L	1	O/L
46	Boulon hex 3/8" NC x 1 1/4" Gr. 5, PQÉ	4	O/L	4	O/L
47	Boulon hex 1/2" NC x 1 1/2" Gr. 5, PQÉ	12	O/L	12	O/L
48	Écrou hex. 3/8" NC, PQÉ	14	O/L	14	O/L
49	Écrou hex. 1/2" NC, PQÉ	18	O/L	18	O/L
50	Écrou à ailette 3/8" NC, PQÉ	1	O/L	1	O/L
51	Écrou hex. 5/8" NC, PQÉ	1	O/L	1	O/L
52	Écrou hex 5/16" NC, PQÉ	1	O/L	1	O/L
53	Écrou hex 7/16" NC, PQÉ	11	O/L	11	O/L
54	Écrou hex 3/4" NC, PQÉ	6	O/L	6	O/L
55	Rondelle de blocage 5/8", PQÉE	2	O/L	2	O/L
56	Rondelle de blocage 3/8", PQÉE	15	O/L	15	O/L
57	Rondelle de blocage 1/2", PQÉE	24	O/L	24	O/L
58	Rondelle de blocage 5/16", PQÉE	1	O/L	1	O/L
59	Rondelle de blocage 7/16", PQÉE	11	O/L	11	O/L
60	Rondelle de blocage 3/4", PQÉE	6	O/L	6	O/L
61	Rondelle plate trou 11/16", PQÉE	3	O/L	3	O/L
62	Clé 3/8" x 3/8" x 2 3/4" lg	1	654174	1	654174
63	Goupille à anneau 7/16"	4	O/L	4	O/L
64	Goupille 1 1/8" x 6 1/2" lg Catégorie 2 , PQÉE	2	656322	2	656322
65	Goupille fendue 1/4" x 1 3/4", PQÉE	2	O/L	2	O/L
66	Goupille à ressort 1/4" x 1 1/4"	2	O/L	2	O/L
67	Goupille 7/8" x 5 5/8" lg Catégorie 1 , PQÉE	2	667007	2	667007
68	Boulon hex. 3/8" NC x 1" Gr. 5, PQÉ	2	O/L	2	O/L
69	Boulon hex. 3/4" NC x 2 1/2" Gr. 5, PQÉ	2	O/L	2	O/L

CHUTE À ROTATION MANUELLE – 8051

RÉF.	DESCRIPTION	QTÉ	# PIÈCE
1	Fer plat de fixation	1	666847
2	Boulon hex. 1/2" NC x 1 1/4" gr.5 PQÉ	1	O/L
3	Rondelle plate 9/16" trou PQÉE	1	O/L
4	Écrou èa bride rainurée 1/2" NC PQÉ	3	0900046
5	Boulon hex. 1/2"NC x 2" gr.5 PQÉ	1	O/L
6	Boulon hex. 1/2"NC x 1 1/2" gr.5 PQÉ	1	O/L
7	Écrou hex. 3/4" NC PQÉ	1	O/L
8	Rondelle de blocage 3/4" PQÉE	1	O/L
9	Boulon hex. 3/4" NC x 2 1/2" gr.5 PQÉ	1	O/L
10	Support de rotation	1	666861
11	Manchon de rotation	1	654187
12	Manivelle	1	654185
13	Boulon hex. 1/4"NC x 1 1/2" gr.5 PQÉ	1	O/L
14	Câble 3/16" x 160" lg	1	656381
15	Serre câble	1	654202
16	Écrou à bague de nylon 1/4" NC PQÉ	2	O/L
17	Poulie	1	654189
18	Boulon hex. 1/4" NC x 1 1/4" gr.5 PQÉ	1	O/L

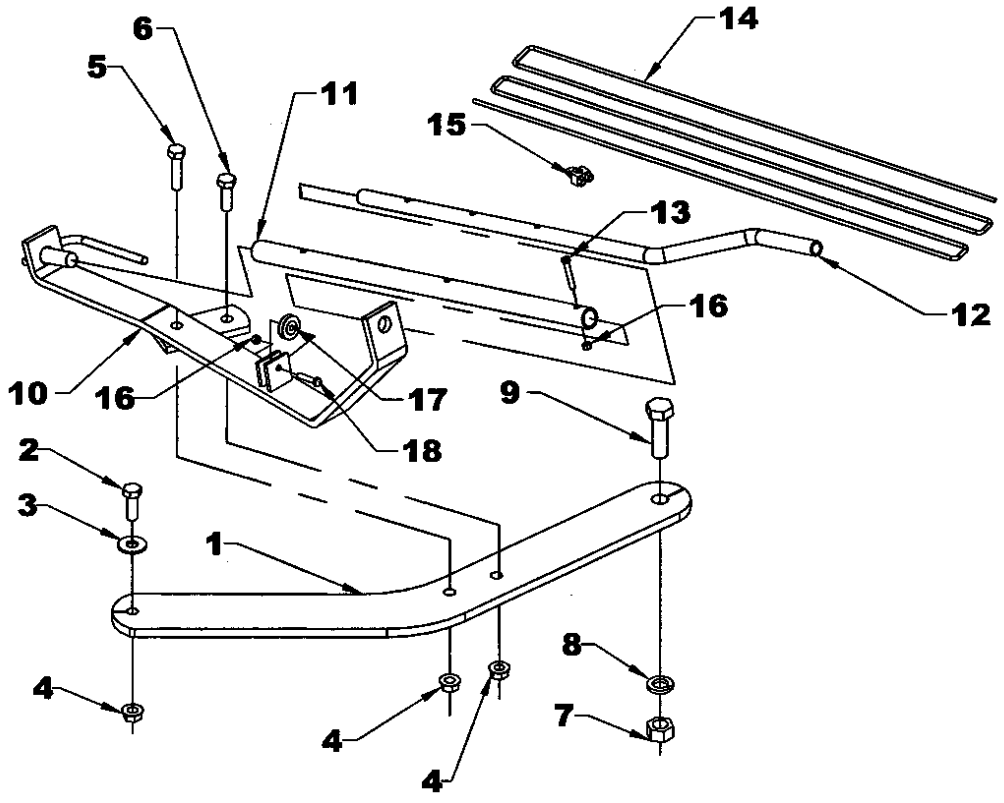

ROTATION HYDRAULIQUE PAR CYLINDRE – KIT 8046

RÉF.	DESCRIPTION	QTÉ	# PIÈCE
1	Fixation du cylindre	1	664475
2	Basculeur de rotation	1	664473
3	Tirant de rotation	1	664474
4	Rondelle plate 1 1/16", PQÉE	1	O/L
5	Cale de pivot	1	664477
6	Coussinet de rotation	1	664476
7	Vis à épaulement 1/2" dia. x 1"lg, 3/8" NC	1	664578
8	Vis à épaulement 1/2" dia. x 3/4"lg, 3/8" NC	1	664577
9	Boulon hex. 3/4" NC x 5" gr.5 PQÉ	1	O/L
10	Boulon hex. 1/2" NC x 1 1/4" gr.5 PQÉ	1	O/L
11	Rondelle plate 3/8" dia. trou PQÉE	2	O/L
12	Écrou hex. 3/4" NC PQÉ	1	O/L
13	Écrou ;à bride rainurée 1/2" NC PQÉ	1	O/L
14	Écrou hex. à bout évasé 3/8" NC PQÉ	2	O/L
15	Rondelle de blocage 3/4" PQÉE	1	O/L
16	Rondelle plate 9/16" dia. trou PQÉE	2	O/L

NOTE: Cylindre non inclus

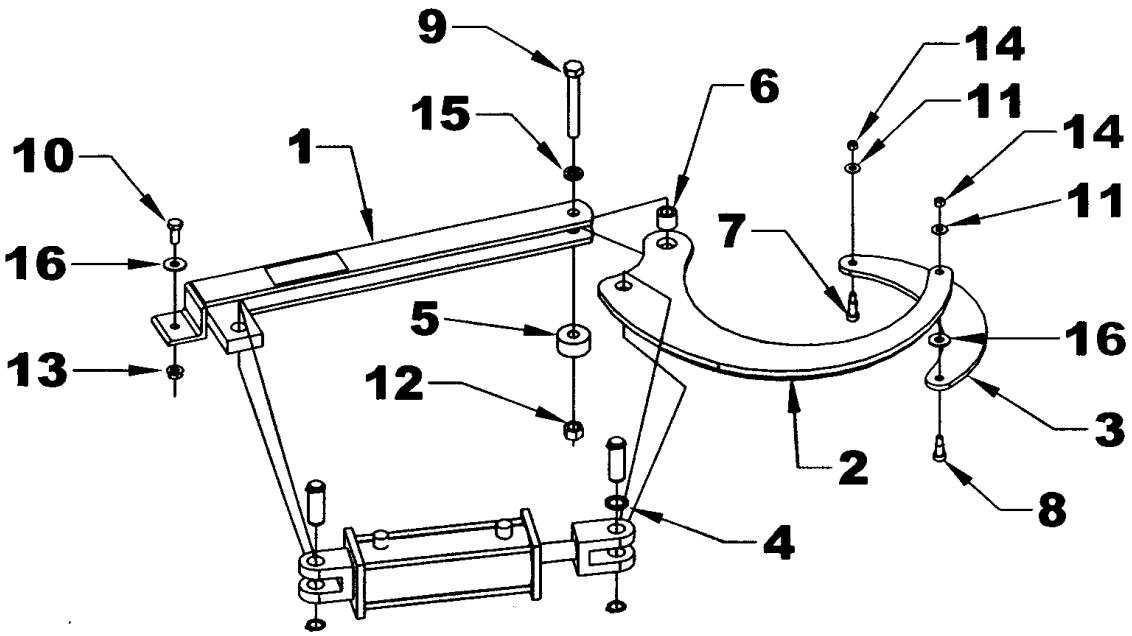

BOÎTE D'ENGRENAGE (662195)

RÉF.	DESCRIPTION	QTÉ.	# PIÈCE
1	Boîtier	1	656640
2	Joint d'étanchéité (35 x 72 x 10)	1	659845
3	Bague de retenue extérieure	1	656652
4	Cale	2	656649
5	Palier	1	656653
6	Coussinet	1	656648
7	Bague de retenue intérieure	1	656654
8	Palier	1	656647
9	Arbre	1	656651
10	Engrenage	1	656645
11	Bague de retenue extérieure	1	656646
12	Palier	2	656641
13	Rondelle d'espacement	1	656644
14	Bague de retenue intérieure	2	656642
15	Joint d'étanchéité (40 x 80 x 12)	2	656643
16	Arbre	1	662212
17	Engrenage	1	656657
18	Cale	1	656655
19	Boulon hex. M10 x 14"	4	656659
20	Couvercle	1	656660
21	Bouchon 3/8" NPT	2	655259
22	Bouchon filtre	1	656662

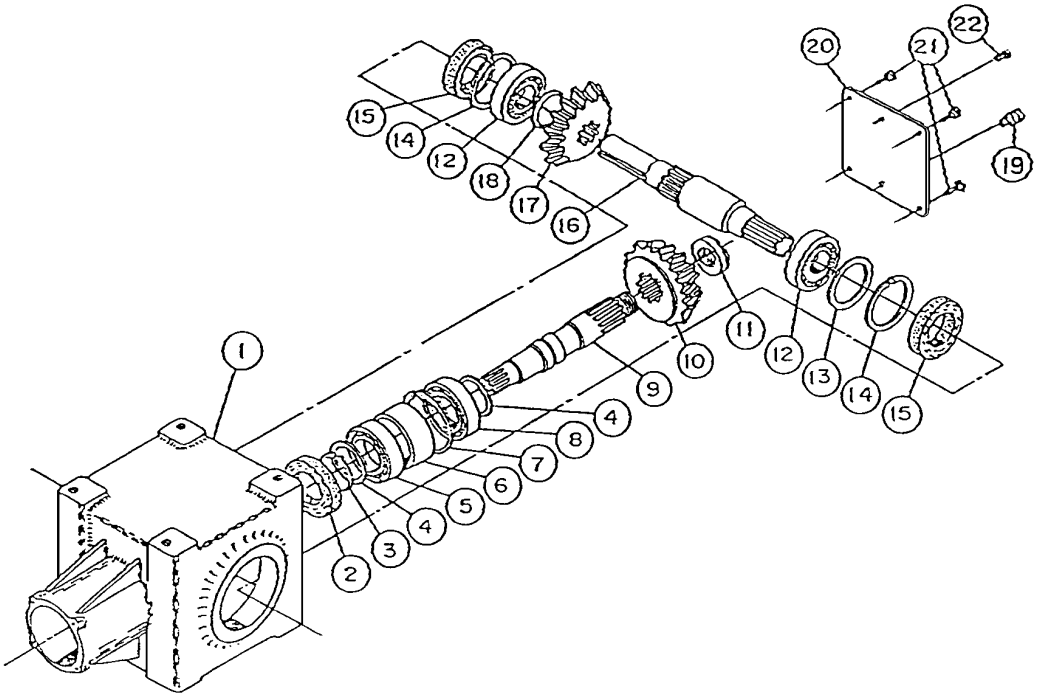

ARBRE À CARDAN (662538)

RÉF.	DESCRIPTION	QTÉ.	# PIÈCE
1	Fourche assemblée	1	663133
2	Joint Universel	2	663134
3	Fourche pour tube – partie femelle	1	663136
4	Tube - partie femelle	1	663140
5	Tube – partie mâle	1	663142
6	Fourche pour tube – partie mâle	1	663144
7	Fourche et moyeu assemblés	1	663145
8	Boulon et écrou	2	662199
9	Godet graisseur	1	663148
10	Bille	24	663162
11	Boulon de cisaillement et écrou	1	663149
12	Protecteur et chaîne de sécurité	1	663150
13	Goupille de sécurité	1	663151

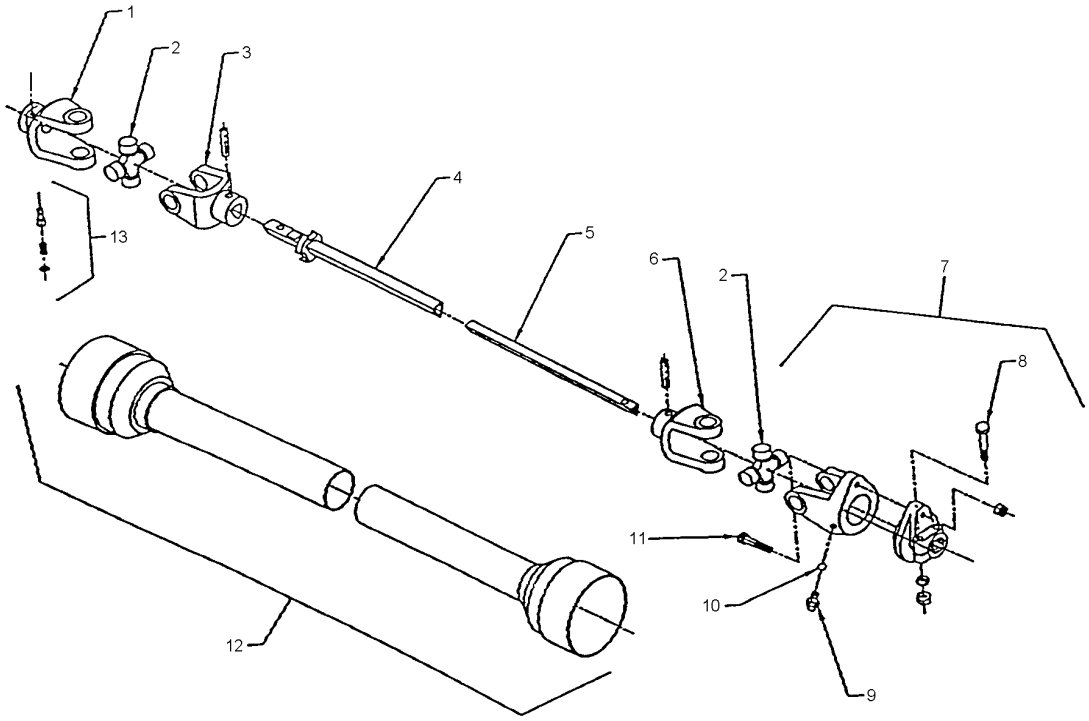

GARANTIE

***RAD** TECHNOLOGIES INC.*

RAD TECHNOLOGIES INC. garantie à l'acheteur d'origine que l'équipement est exempt de tout défaut de matériel et de fabrication. Selon cette garantie, la responsabilité de RAD TECHNOLOGIES INC. se limite à la réparation ou au remplacement de toute composante ou pièce, autre que les pièces qui se détériorent avec un usage normale, jugée défectueuse, et ce, pendant **un an** suivant la date d'achat originale (sauf indication contraire). La garantie pour l'usage commercial et pour les agences de location se limite à quatre-vingt-dix (90) jours suivants la date d'achat.

En aucun cas, RAD TECHNOLOGIES INC. ne sera tenue responsable des dommages directs ou indirects causés à/ou subis par l'acheteur/usager.

Toutes les composantes qui ne sont pas fabriquées par RAD TECHNOLOGIES INC. (telles que moteurs, actuateurs, composantes hydrauliques, pneus, etc.) sont couvertes par la garantie du fabriquant d'origine en collaboration avec RAD TECHNOLOGIES INC.

Selon les termes de cette garantie, la responsabilité de RAD, se limite à réparer ou à remplacer, sans frais à l'acheteur d'origine, toute pièce qui selon RAD présente des signes de défectuosité, pourvu que le **distributeur** retourne la pièce, port payé, dans les trente (30) jours qui suivent le bris mécanique.

Cette garantie ne doit pas être interprétée de façon à tenir RAD TECHNOLOGIES INC. responsable pour des blessures, préjudices, lésions à une personne ou pour des dommages à la propriété de tout genre. Cette garantie ne couvre pas les pertes encourues par des retards ou, les dépenses ou pertes encourues pour main-d'œuvre, machinerie de remplacement, location ou toute autre raison.

À l'exception de ce qui est décrit ci-haut, RAD TECHNOLOGIES INC. ne sera aucunement tenu responsable pour ses équipements ou pour des dommages directs ou indirects. RAD TECHNOLOGIES INC. n'offre aucune autre garantie, expresse ou implicite, plus spécifiquement, RAD TECHNOLOGIES INC. rejète toute garantie implicite de commerciabilité et de convenance dans un but déterminé. **Certains états et provinces ne reconnaissent pas de limites sur les garanties implicites et/ou n'admettent pas l'exclusion de dommages-intérêts directs ou indirects; de ce fait les limites décrites dans cette garanties peuvent être non valides.**

Cette garantie est sujette aux conditions existantes d'approvisionnement qui peuvent affecter directement notre aptitude à obtenir du matériel ou à fabriquer des pièces de remplacement. RAD TECHNOLOGIES INC. se réserve le droit d'apporter des changements aux spécifications en tout temps, sans en autant être redevable aux propriétaires d'équipement vendues antérieurement.

Personne n'est autorisé à modifier ou à faire des ajouts à cette garantie, aux exclusions, limites ou réservations.

2835 Chemin de l'Aéroport, Thetford Mines (Québec) G6G 5R7

Tél.: (418) 338-4499 Fax : (418) 338-6090

Internet: www.radinter.com EMAIL : radtech@radinter.com

TABLE DE SPÉCIFICATION DES COUPLES

TABLE GÉNÉRALE DE SPÉCIFICATION DES COUPLES Utilisez lorsqu'une valeur spécifique n'est pas donnée. Note: Ces valeurs s'appliquent à la boulonnerie reçue du manufacturier lorsque celle-ci est sèche. Ces valeurs ne s'appliquent pas lorsque des lubrifiants sont utilisés.		
DIMENSION DES BOULONS SAE	**COUPLE**	
POUCES	**Livres-Pied**	**Newtons-Mètre**
1/4	5	7
5/16	10	14
3/8	20	27
7/16	25	41
1/2	88	119
9/16	121	164
5/8	165	224
3/4	297	403
7/8	440	597
1	638	865
1 1/8	840	1139
1 1/4	1180	1600
1 3/8	1570	2129
1 1/2	2070	2807

DIMENSION DES BOULONS MÉTRIQUES	**COUPLE**	
MILLIMÈTRES	**Livres-Pied**	**Newtons-Mètre**
M6	10	13
M8	22	30
M10	40	54
M12	59	80
M14	93	126
M16	130	176
M18	168	228
M20	205	278

Fabriqué par:

RAD Technologies Inc.
2835, Chemin de l'Aéroport
Thetford Mines, Québec, Canada, G6G 5R7
Tel.: (418) 338-4499 - Fax.: (418) 338-6090
E-mail : radtech@radinter.com
Internet : www.radinter.com

Imprimé au Canada